NEC

E988

MODEL: E988

Setup Manual

NOTE: This product can only be serviced in the country where it was purchased.

(1) The contents of this manual may not be reprinted in part or whole without permission.
(2) The contents of this manual are subject to change without notice.
(3) Great care has been taken in the preparation of this manual; however, should you notice any questionable points, errors or omissions, please contact us.
(4) The image shown in this manual is indicative only. If there is inconsistency between the image and the actual product, the actual product shall govern.
(5) Notwithstanding articles (3) and (4), we will not be responsible for any claims on loss of profit or other matters deemed to result from using this device.
(6) This manual is commonly provided to all regions so they may contain descriptions that are pertinent for other countries.

2. Installation

Product warranty does not cover damage caused by improper installation. Failure to follow these recommendations could result in voiding the warranty.

⚠ **WARNING:** Please refer to the "Important Information".

- When transporting, moving, or installing the product, please use as many people as necessary (at least four) to be able to lift the product by the four handles without causing personal injury or damage to the product.
- In order to install the monitor on ceiling or wall, use a lifting device attached to the eyebolts. Do not lift the product only by people. The product may fall causing personal injury.
- DO NOT use this monitor on the floor with the table top stand. Please use this monitor on a table or with a mounting accessory for support.

⚠ **CAUTION:** Avoid locations with extreme temperatures and humidity. The usage environment for this monitor is as follows. Failure to do so could damage to the product or lead to fire or electric shock.

- The operating temperature: 0 °C to 40 °C/32 °F to 104 °F/
  humidity: 20 to 80% (without condensation)
- The storage temperature: -20 °C to 60 °C/-4 °F to 140 °F/
  humidity: 10 to 90% (without condensation)

1. Install the remote control batteries
2. Connect external equipment
   CAUTION: Use the provided specified cables with this product so as not to interfere with radio and television reception. For USB and mini D-Sub 15-pin, please use a shielded signal cable with ferrite core. For HDMI and RS-232C, please use a shielded signal cable. Use of other cables and adapters may cause interference with radio and television reception.
3. Connect the supplied power cord
4. Turn on the power for the monitor and the external equipment
   Switch on the monitor power first.

NOTE: Remember to save your original box and packing material to transport or ship the monitor.

Securing personal information: Personally identifiable information, such as IP addresses, may be saved on the monitor. Before transferring or disposing of the monitor, clear this data by performing the network reset function.

FCC Information

CAUTION: Use the provided specified cables with this product so as not to interfere with radio and television reception.
For USB and mini D-Sub 15-pin, please use a shielded signal cable with ferrite core.
For HDMI and RS-232C, please use a shielded signal cable.
Use of other cables and adapters may cause interference with radio and television reception.

WARNING: The Federal Communications Commission does not allow any modifications or changes to the unit EXCEPT those specified by Sharp NEC Display Solutions of America, Inc. in this manual. Failure to comply with this government regulation could void your right to operate this equipment.

This equipment has been tested and found to comply with the limits for a Class B digital device, pursuant to part 15 of the FCC Rules. These limits are designed to provide reasonable protection against harmful interference in a residential installation. This equipment generates, uses, and can radiate radio frequency energy, and, if not installed and used in accordance with the instructions, may cause harmful interference to radio communications.

However, there is no guarantee that interference will not occur in a particular installation. If this equipment does cause harmful interference to radio or television reception, which can be determined by turning the equipment off and on, the user is encouraged to try to correct the interference by one or more of the following measures:

- Reorient or relocate the receiving antenna.
- Increase the separation between the equipment and receiver.
- Connect the equipment into an outlet on a circuit different from that to which the receiver is connected.
- Consult your dealer or an experienced radio/TV technician for help.

If necessary, the user should contact the dealer or an experienced radio/television technician for additional suggestions.

The user may find the following booklet, prepared by the Federal Communications Commission, helpful: "How to Identify and Resolve Radio-TV Interference Problems." This booklet is available from the U.S. Government Printing Office, Washington, D.C., 20402, Stock No. 004-000-00345-4.

SUPPLIER'S DECLARATION OF CONFORMITY

This device complies with Part 15 of the FCC Rules. Operation is subject to the following two conditions. (1) This device may not cause harmful interference, and (2) this device must accept any interference received, including interference that may cause undesired operation.

U.S. Responsible Party:	**Sharp NEC Display Solutions of America, Inc.**
Address:	**3250 Lacey Rd, Ste 500** **Downers Grove, IL 60515**
Tel. No.:	**(630) 467-3000**
Type of Product:	LCD Monitor
Equipment Classification:	Class B Peripheral
Model:	E988

NB-0007

(For Customers in U.K.)

IMPORTANT

- The wires in this mains lead are coloured in accordance with the following code:
  GREEN-AND-YELLOW: "Earth"
  BLUE: "Neutral"
  BROWN: "Live"
- As the colours of the wires in the mains lead of this apparatus may not correspond with the coloured markings identifying the terminals in your plug proceed as follows:
  - The wire which is coloured GREEN-AND-YELLOW must be connected to the terminal in the plug which is marked by the letter E or by the safety earth symbol ⏚ or coloured green or green-and-yellow.
  - The wire which is coloured BLUE must be connected to the terminal which is marked with the letter N or coloured black.
  - The wire which is coloured BROWN must be connected to the terminal which is marked with the letter L or coloured red.
- Ensure that your equipment is connected correctly. If you are in any doubt consult a qualified electrician.

"WARNING: THIS APPARATUS MUST BE EARTHED."

1. Contents

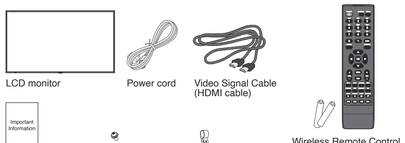

*1 Depending on the country where the LCD monitor is shipped to, AAA batteries are not included in the box contents.

2. Installation

1

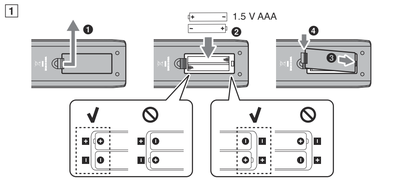

2

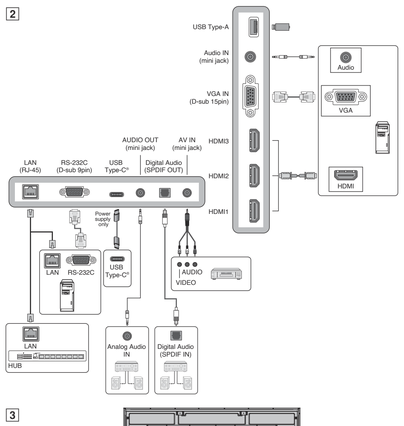

3

4

Registration Information

The terms HDMI, HDMI High-Definition Multimedia Interface, HDMI Trade dress and the HDMI Logos are trademarks or registered trademarks of HDMI Licensing Administrator, Inc.

USB Type-C® and USB-C® are registered trademarks of USB Implementers Forum.

All other brands and product names are trademarks or registered trademarks of their respective owners.

Beskyttelse af personlige oplysninger: Personlige identificerbare oplysninger som f.eks. IP-adresser kan lagres på skærmen. For skærmen overføres eller bortskaffes, skal disse data ryddes ved at foretage netværksnulstillingsfunktionen.

ENERGY STAR est un programme géré par l'. EPA (Agence américaine de protection de l'. environnement) et le département de l'. Énergie des États-Unis. Il a pour but de promouvoir l'efficacité énergétique.
Les parametres d'usine de ce produit sont conformes au programme ENERGY STAR et permettent de réaliser des économies d'. énergie. Si vous modifiez ces paramètres ou activez d'autres fonctionnalités, une consommation d'énergie accrue sera requise, susceptible de dépasser les limites de conformité au programme ENERGY STAR. Pour obtenir des informations supplémentaires sur ce dernier, rendez-vous à l'adresse www.energystar.gov.

当社は国際エネルギースタープログラムの参加事業者として、本製品が国際エネルギースタープログラムの対象製品に関する基準に出荷時の設定で適合していると判断します。画質の設定や他の設定を変更すると基準に適合しません。

ENERGY STAR® is a program run by the U. S. Environmental Protection Agency (EPA) and U. S. Department of Energy (DOE) that promotes energy efficiency.
This product qualifies for ENERGY STAR in the "factory default" settings and this is the setting in which power savings will be achieved. Changing the factory default picture settings or enabling other features will increase power consumption that could exceed the limits necessary to qualify for ENERGY STAR rating. For more information on the ENERGY STAR program, refer to energystar.gov.

Ръководство за настройка BUL

ЗАБЕЛЕЖКА: Този продукт може да се ремонтира само в страната, в която е купен.

(1) Съдържанието на това ръководство не може да се препечатва, частично или изцяло, без предварително разрешение.
(2) Съдържанието на това ръководство може да бъде променено без предизвестие.
(3) При подготовката на това ръководство са положени големи грижи; обаче ако забележите някакви съмнителни твърдения, грешки или пропуски в него, свържете се с нас.
(4) Изображенията, показани в това ръководство, са само ориентировъчни. Ако има несъответствие между изображенията и реалния продукт, реалният продукт трябва да се смята за меродавен.
(5) Независимо от членове (3) и (4), ние няма да носим отговорност за искове за пропуснати печалби или други въпроси, за които се счита, че са резултат от използването на това устройство.
(6) Това ръководство обикновено се предоставя за всички региони, така че може да съдържа описания, които се отнасят за други държави.

1. Съдържание

*1 В зависимост от страната, в която се доставя LCD мониторът, батериите AAA не са включени в съдържанието на кутията.

2. Монтиране

Гаранцията на продукта не покрива щетите, причинени от неправилна инсталация. Неспазването на тези препоръки може да доведе до анулиране на гаранцията.

⚠ **ПРЕДУПРЕЖДЕНИЕ:** Моля, вижте „Важна информация"

- Когато транспортирате, местите или инсталирате продукта, използвайте толкова хора, колкото е нужно (най-малко четиримата), за да е възможно продукта да бъде вдигнат за четирите дръжки, без да се стигне до нараняване или повреда на самия продукт.
- За да инсталирате монитора върху таван или стена, използвайте подаващо устройство, закрепено към ушите за вдигане. Продуктът не трябва да бъде вдиган само от хора. Продуктът може да падне и да предизвика нараняване.
- НЕ монтирайте този продукт на пода, като използвате стойката за маса. Моля, използвайте този продукт на маса или с монтажен аксесоар за поддръжка.

⚠ **ВНИМАНИЕ:** Избягвайте места с екстремни температури и влажност. Средата на използване на този монитор е посочена по-долу. Ако не го направите, това може да доведе до токов удар или повреда на продукта.

- Работна температура: 0 °C – 40 °C/32 °F – 104 °F/
  влажност: 20 – 80% (без кондензация)
- Температура на съхранение: -20 °C – 60 °C/-4 °F – 140 °F/
  влажност: 10 – 90% (без кондензация)

1. Поставяне на батерии в дистанционното
2. Свързване на външно оборудване
   ВНИМАНИЕ: Използвайте предоставените описани кабели с този продукт, за да не се пораждат шум в приемането радио и телевизионни програми. За USB и mini D-Sub, моля, използвайте екраниран сигнален кабел с феритна сърцевина. За HDMI и RS-232C, моля, използвайте екраниран сигнален кабел. Използването на други кабели и адаптери може да причини смущения в приемането радио и телевизионни програми.
3. Свържете предоставения захранващ кабел
4. Включете захранването на монитора и външното оборудване
   Първо включете захранването на монитора.

ЗАБЕЛЕЖКА: Не забравяйте да запазите оригиналната кутия и материала за опаковката, за транспортиране или изпращане на монитора.

Защитаване на личната информация: Позволяваща идентифициране лична информация като IP адреси може да е запаметена в монитора. Преди да прехвърлите или изхвърлите монитора, изчистете тези данни като изпълните функцията за нулиране на мрежата.

Instalační příručka CZE

POZNÁMKA: Tento produkt může být opravován pouze v zemi, kde byl zakoupen.

(1) Obsah této uživatelské příručky jako celek ani jeho části nesmí být bez svolení reprodukovány.
(2) Obsah této uživatelské příručky se může bez předchozího upozornění změnit.
(3) Přípravě této uživatelské příručky byla věnována značná pozornost. Pokud byste přesto objevili jakékoli sporné body, chyby nebo opomenutí, kontaktujte nás.
(4) Obrázek v této příručce je pouze informativní. Pokud mezi obrázkem a skutečným produktem existuje nějaký rozdíl, skutečný produkt má přednost.
(5) Bez ohledu na články (3) a (4) neneseme odpovědnost za případné nárokování ušlého zisku ani za jiné situace, které lze považovat za následek používání tohoto zařízení.
(6) Tato příručka je běžně poskytována ve všech oblastech, takže může obsahovat popisy, které se týkají jiných zemí.

1. Obsah

*1 V závislosti na místě určení LCD monitoru nemusí krabice obsahovat baterie AAA.

2. Instalace

Záruka na výrobek se nevztahuje na škody způsobené nesprávnou instalací. Při nedodržení těchto doporučení může dojít ke zrušení záruky.

⚠ **VAROVÁNÍ:** Viz „Důležité informace".

- Při přepravě, přemísťování nebo instalaci výrobku doporučujeme, aby s ním manipuloval přiměřený počet osob (alespoň čtyři), aby bylo možné zvednout výrobek za čtyři držadla bez zranění osob nebo poškození výrobku.
- Při instalaci monitoru na strop nebo stěnu použijte zvedací zařízení připevněné ke šroubům s oky. Zabraňte tomu, aby výrobek zvedaly pouze osoby. Výrobek může upadnout a způsobit zranění osob.
- Po montáži podstavce na stůl tento produkt NEPOKLÁDEJTE na podlahu. Produkt pokládejte pouze na stůl nebo společně s montážní konstrukcí.

⚠ **UPOZORNĚNÍ:** Zařízení nepoužívejte na místech s extrémními teplotami a vlhkostí. Okolní podmínky pro používání tohoto monitoru jsou následující. V opačném případě může dojít k požáru, úrazu elektrickým proudem nebo poškození produktu.

- Provozní teplota: 0 °C – 40 °C/ Vlhkost: 20–80 % (bez kondenzace)
- Skladovací teplota: -20 °C – 60 °C/ Vlhkost: 10–90 % (bez kondenzace)

1. Vložte baterie do dálkového ovladače
2. Připojte externí zařízení
   UPOZORNĚNÍ: S tímto výrobkem používejte dodávané předepsané kabely, jinak může docházet k rušení příjmu rozhlasového a televizního signálu. V případě konektorů USB a mini D-Sub s 15 kolíky použijte stíněný signálový kabel s feritovým jádrem. U rozhraní HDMI a RS-232C používejte pouze stíněný signální kabel. Jiné kabely a adaptéry mohou při používání rušit rozhlasový a televizní signál.
3. Připojení dodaného napájecího kabelu
4. Zapnutí napájení monitoru a externího zařízení
   Nejprve zapněte monitor.

POZNÁMKA: Původní krabici a balicí materiál si uschovejte pro případnou přepravu monitoru.

Zabezpečení osobních údajů: V monitoru mohou být uloženy osobně identifikovatelné údaje, například IP adresy. Před předáním nebo likvidaci monitoru tyto údaje vymažte pomocí funkce resetování sítě.

Opsætningsvejledning DAN

BEMÆRK: Dette produkt kan kun serviceres i det land, hvor det er købt.

(1) Indholdet af denne brugervejledning bør ikke kopieres delvist eller helt uden tilladelse.
(2) Indholdet af denne brugervejledning kan ændres uden varsel.
(3) Denne brugervejledning er omhyggeligt udarbejdet; kontakt os dog, hvis du opdager tvivlsomme punkter, fejl eller udeladelser.
(4) Billedet, der vises i denne brugervejledning, er kun vejledende. Hvis der er uoverensstemmelse mellem billedet og selve produktet, skal selve produktet følges.
(5) Uanset artiklerne (3) og (4) er vi ikke ansvarlige for eventuelle krav om tabt fortjeneste eller andre forhold, der vurderes at være grundet brugen af denne enhed.
(6) Denne brugervejledning formidles ofte til alle regioner, så den kan indeholde beskrivelser, der gælder for andre lande.

1. Indhold

*1 Afhængigt af det land, hvor LCD-skærmen sendes til, medfølger AAA-batterier ikke i æskens indhold.

2. Installation

Produktgaranti dækker ikke beskadigelse forårsaget at ukorrekt installation. Manglende overholdelse af disse anbefalinger kan resultere i at garantien ugyldiggøres.

⚠ **ADVARSEL:** Se "Vigtig information".

- Når produktet transporteres, flyttes eller installeres, skal man bruge så mange personer som nødvendigt (mindst fire) for at kunne løfte produktet med de fire håndtag uden at forårsage personskade eller skade på produktet.
- For at installere skærmen i loftet eller på væggen skal der anvendes en løftenenhed, der er påsat øjebolterne. Løft ikke produktet kun af mennesker. Produktet kan falde og forårsage personskade.
- BRUG IKKE dette produkt på gulvet med foden til bord. Brug dette produkt på et bord eller med monteringstilbehør til støtte.

⚠ **FORSIGTIG:** Undgå steder med ekstreme temperaturer og høj luftfugtighed. Brugsmiljøet for denne skærm er følgende. Mangel på at gøre dette kan forårsage brand eller elektrisk stød og produktskade.

- Driftstemperatur: 0 °C til 40 °C/32 °F til 104 °F/
  fugtighed: 20 til 80 % (uden kondensation)
- Opbevarelsestemperatur: -20 °C til 60 °C/-4 °F til 140 °F/
  fugtighed: 10 til 90 % (uden kondensation)

1. Installér batterierne til fjernbetjeningen
2. Tilslut eksternt udstyr
   FORSIGTIG: Brug de medfølgende, specificerede kabler med dette produkt for at undgå interferens med radio- og tv-modtagelse. Til USB og mini D-Sub 15-stikben, brug venligst et afskærmende signalkabel med ferritkerne. Til HDMI og RS-232C, brug et skærmet signalkabel. Brug af andre kabler og adapterer kan forårsage interferens med radio- og tv-modtagelse.
3. Tilslut den medfølgende strømledning
4. Tænd for strømmen til skærmen og det eksterne udstyr
   Tænd for strømmen til skærmen først.

BEMÆRK: Husk at gemme din originale æske og emballagematerialer til transport eller forsendelse af skærmen.

Beskyttelse af personlige oplysninger: Personlige identificerbare oplysninger som f.eks. IP-adresser kan lagres på skærmen. For skærmen overføres eller bortskaffes, skal disse data ryddes ved at foretage netværksnulstillingsfunktionen.

Installationsanweisung GER

HINWEIS: Für dieses Produkt werden Kundendienstleistungen nur in dem Land angeboten, in dem Sie es gekauft haben.

(1) Der Inhalt dieses Handbuchs darf ohne entsprechende Genehmigung weder ganz noch teilweise nachgedruckt werden.
(2) Der Inhalt dieses Handbuchs kann jederzeit ohne vorherige Ankündigung geändert werden.
(3) Dieses Handbuch wurde mit größter Sorgfalt erstellt. Sollten Ihnen jedoch Unklarheiten, Fehler oder Auslassungen auffallen, kontaktieren Sie uns bitte.
(4) Die Abbildungen in diesem Handbuch dienen nur zur Veranschaulichung. Bei Abweichungen zwischen den Abbildungen und dem eigentlichen Produkt ist das eigentliche Produkt maßgeblich.
(5) Ungeachtet der Absätze (3) und (4) akzeptieren wir keinerlei Forderungen aufgrund entgangenen Gewinns oder anderer Umstände, bei denen behauptet wird, dass diese auf die Verwendung dieses Geräts zurückzuführen sind.
(6) Dieses Handbuch wird generell für alle Regionen zur Verfügung gestellt, sodass sie Beschreibungen enthalten können, die für andere Länder gelten.

1. Inhalt

*1 Je nach dem Land, in das der LCD-Monitor verschickt wird, sind keine AAA-Batterien im Packungsinhalt enthalten.

2. Installation

Die Produktgarantie deckt durch unsachgemäße Installation entstandene Schäden nicht ab. Die Nichtbeachtung dieser Empfehlungen kann zum Erlöschen Ihres Garantieanspruchs führen.

⚠ **WARNUNG:** Weitere Informationen finden Sie unter „Wichtige Informationen".

- Ziehen Sie bei Transport, Bewegung und Montage des Produkts bitte ausreichend viele Hilfspersonen (mindestens vier) heran, um das Produkt an den vier Griffen anheben zu können, ohne dass Verletzungen oder Schäden am Produkt auftreten.
- Um den Monitor an einer Decke oder Wand zu montieren, verwenden Sie eine Hebevorrichtung, die an den Ringschrauben angebracht wird. Heben Sie das Produkt nicht nur durch Personen an. Das Produkt kann herunterfallen und dabei Verletzungen verursachen.
- Verwenden Sie dieses Produkt mit dem Standfuß NICHT auf dem Boden. Verwenden Sie dieses Produkt ausschließlich auf einem Tisch oder mit Montagezubehör.

⚠ **VORSICHT:** Vermeiden Sie Aufstellorte mit extremer Temperatur oder Feuchtigkeit. Der Monitor ist auf folgende Umgebungsbedingungen ausgelegt. Ein Nichtbeachten kann zu Feuer, Stromschlägen oder Beschädigungen am Produkt führen.

- Betriebstemperatur: 0 °C bis 40 °C/32 °F bis 104 °F/
  Feuchtigkeit: 20 bis 80 % (ohne Kondensation)
- Lagertemperatur: -20 °C bis 60 °C/-4 °F bis 140 °F/
  Feuchtigkeit: 10 bis 90 % (ohne Kondensation)

1. Legen Sie die Batterien in die Fernbedienung ein.
2. Schließen Sie externe Geräte an.
   VORSICHT: Verwenden Sie die mitgelieferten bzw. angegebenen Kabel mit diesem Produkt, um Störungen des Rundfunk- bzw. Fernsehempfangs zu vermeiden. Verwenden Sie für USB und den 15-poligen Mini-D-SUB-Anschluss ein abgeschirmtes Signalkabel mit einem Ferritkern. Verwenden Sie für HDMI und RS-232C ein abgeschirmtes Signalkabel. Die Verwendung anderer Kabel und Adapter kann zu Störungen des Rundfunk- und Fernsehempfangs führen.
3. Schließen Sie das mitgelieferte Netzkabel an.
4. Schalten Sie den Monitor und die externen Geräte ein.
   Schalten Sie zuerst den Monitor ein.

HINWEIS: Bewahren Sie den Originalkarton und das Verpackungsmaterial für spätere Transporte des Monitors auf.

Sichern von persönlichen Informationen: Auf dem Monitor können personenbezogene Informationen, wie z. B. IP-Adressen, gespeichert sein. Bevor Sie den Monitor weitergeben oder entsorgen, löschen Sie diese Daten, indem Sie die Funktion zum Zurücksetzen des Netzwerks ausführen.

Εγχειρίδιο εγκατάστασης GRE

ΣΗΜΕΙΩΣΗ: Αυτό το προϊόν μπορεί να επισκευαστεί μόνο στη χώρα αγοράς.

(1) Δεν επιτρέπεται η ανατύπωση του παρόντος εγχειριδίου, μερικώς ή εξ ολοκλήρου, χωρίς άδεια.
(2) Τα περιεχόμενα του παρόντος εγχειριδίου υπόκεινται σε αλλαγές χωρίς ειδοποίηση.
(3) Έχει δοθεί μεγάλη προσοχή κατά την προετοιμασία του παρόντος εγχειριδίου. Ωστόσο, αν παρατηρήσετε τυχόν αμφίβολα σημεία, λάθη ή παραλείψεις, παρακαλούμε επικοινωνήστε μαζί μας.
(4) Η εικόνα που απεικονίζεται στο εγχειρίδιο είναι ενδεικτική μόνο. Αν υπάρχει ασυμφωνία μεταξύ της εικόνας και του πραγματικού προϊόντος, υπερισχύει το πραγματικό προϊόν.
(5) Κατά παρέκκλιση των άρθρων (3) και (4), δεν ευθυνόμαστε για τυχόν αιτήματα αποζημίωσης λόγω απώλειας κέρδους ή λόγω άλλων αιτιών που δεν θεωρείται ότι απορρέουν από τη χρήση της συσκευής.
(6) Αυτό το εγχειρίδιο παρέχεται από κοινού σε όλες τις γεωγραφικές περιοχές, για αυτό και ίσως να περιέχει περιγραφές που δεν ισχύουν για άλλες χώρες.

1. Περιεχόμενα

*1 Ανάλογα με τη χώρα στην οποία αποστέλλεται η οθόνη LCD, οι μπαταρίες AAA δεν περιλαμβάνονται στο περιεχόμενο του κουτιού.

2. Εγκατάσταση

Η εγγύηση του προϊόντος δεν καλύπτει ζημιές που προκλήθηκαν λόγω εσφαλμένης τοποθέτησης. Αν δεν τηρήσετε αυτές τις συστάσεις, υπάρχει περίπτωση ακύρωσης της εγγύησής σας.

⚠ **ΠΡΟΕΙΔΟΠΟΙΗΣΗ:** Ανατρέξτε στην ενότητα «Σημαντικές πληροφορίες».

- Κατά τη μεταφορά, τη μετακίνηση ή την εγκατάσταση του προϊόντος, θα πρέπει υπάρχουν διαθέσιμα αρκετά άτομα (τουλάχιστον τέσσερα) για να κινηθεί ή σηκωθεί το προϊόν από τις τέσσερις λαβές χωρίς κίνδυνο να προκληθεί τραυματισμός ή ζημιά στο προϊόν.
- Για εγκατάσταση της οθόνης στην οροφή ή στον τοίχο, χρησιμοποιήστε μια ανυψωτική διάταξη προσαρτημένη στους κρίκους. Δεν πρέπει να αναλαβόμαστε μόνο ανθρώπινα οι σηκώσουν το προϊόν. Υπάρχει κίνδυνος να πέσει το προϊόν και να προκληθεί τραυματισμός.
- ΜΗ χρησιμοποιείτε αυτό το προϊόν στο πάτωμα με την επιτραπέζια βάση. Χρησιμοποιήστε το προϊόν επάνω στο τραπέζι ή με ένα εξάρτημα στερέωσης για στήριξη. Όταν μεταφέρετε, μετακινείτε ή εγκαθιστάτε.

⚠ **ΠΡΟΣΟΧΗ:** Αποφύγετε τοποθεσίες με ακραίες θερμοκρασίες και υγρασία. Το περιβάλλον χρήσης για αυτή την οθόνη έχει ως εξής. Αν δεν το κάνετε αυτό, μπορεί να προκληθεί πυρκαγιά ή ηλεκτροπληξία ή βλάβη στο προϊόν.

- Θερμοκρασία λειτουργίας: 0 °C έως 40 °C/32 °F έως 104 °F/
  υγρασία: 20 έως 80% (χωρίς συμπύκνωση)
- Θερμοκρασία αποθήκευσης: -20 °C έως 60 °C/-4 °F έως 140 °F/
  υγρασία: 10 έως 90% (χωρίς συμπύκνωση)

1. Τοποθετήστε τις μπαταρίες στο τηλεχειριστήριο
2. Σύνδεση με εξωτερικό εξοπλισμό
   ΠΡΟΣΟΧΗ: Χρησιμοποιήστε τα παρεχόμενα καλώδια με αυτό το προϊόν για την αποφυγή παρεμβολών στη ραδιοτηλεοπτική λήψη. Για USB και mini D-Sub 15 ακίδων χρησιμοποιήστε θωρακισμένο καλώδιο σήματος με πυρήνα φερρίτη. Για HDMI και RS-232C χρησιμοποιήστε θωρακισμένο καλώδιο σήματος. Η χρήση άλλων καλωδίων και προσαρμογέων μπορεί να προκαλέσει παρεμβολές στη ραδιοφωνική και τηλεοπτική λήψη.
3. Συνδέστε το παρεχόμενο καλώδιο τροφοδοσίας
4. Θέστε σε λειτουργία την οθόνη και τον εξωτερικό εξοπλισμό
   Θέστε πρώτα σε λειτουργία την οθόνη.

ΣΗΜΕΙΩΣΗ: Μην ξεχάσετε να φυλάξετε το αρχικό κιβώτιο και το υλικό συσκευασίας για την περίπτωση μελλοντικής μεταφοράς ή αποστολής της οθόνης.

Διασφάλιση προσωπικών πληροφοριών: Προσωπικά αναγνωρίσιμες πληροφορίες, π.χ. διευθύνσεις IP, μπορούν να αποθηκευτούν στην οθόνη. Προτού προχωρήσετε στη μεταφορά ή στην απορρίψη της οθόνης, διαγράψτε τα εν λόγω δεδομένα χρησιμοποιώντας τη λειτουργία επαναφοράς δικτύου.

Kurulum kılavuzu TUR

NOT: Bu ürüne sadece satın alındığı ülkede servis verilebilir.

(1) Bu kılavuzun içindekiler için alınmadığı takdirde kısmen veya tamamen tekrar basılamaz.
(2) Bu kılavuzun içindekiler önceden haber verilmeksizin değiştirilebilir.
(3) Bu kılavuz büyük dikkat gösterilerek hazırlanmıştır, bununla birlikte yanlış olabilecek noktalar, hatalar veya atlanmış yerler için lütfen bizimle temasa geçin.
(4) Bu kılavuzda kullanılan görseller sadece gösterim amaçlıdır. Görsel ve gerçek ürün arasında tutarsızlık varsa, gerçek ürün geçerli olacaktır.
(5) (3) ve (4) numaralı maddelere bakılmaksızın, bu cihazın kullanımından kaynaklandığı iddia edilen kâr kaybı veya diğer konulardaki taleplerden sorumlu olmayacağız.
(6) Bu kılavuz tüm bölgelere ortak şekilde temin edilmektedir, bu yüzden diğer ülkeler için geçerli açıklamalar içerebilir.

1. İçindekiler

*1 LCD ekranın gönderildiği ülkeye bağlı olarak, AAA piller kutu içeriğine dahil değildir.

2. Kurulum

Ürün garantisi, uygun olmayan kurulum nedeniyle olan hasarları kapsamaz. Bu tavsiyelere uymamak garanti iptali ile sonuçlanabilir.

⚠ **UYARI:** Lütfen bkz. "Önemli Bilgi".

- Ürünü nakliederken, taşırken veya monte ederken, lütfen ürünü dört tutacaktan kaldırabilecek kadar sayıda kişi (en az dört) kullanın; aksi takdirde kişisel yaralanma ortaya çıkabilir veya ürün hasar görebilir.
- Monitörü tavana veya duvara monte etmek için delik civatalara takılı bir kaldırma aygıtı kullanın. Ürünü yalnızca insanlarla kaldırmayın. Ürün düşerek kişisel yaralanmaya neden olabilir.
- Bu ürünü zemin üzerinde masa üstü ayak ile KULLANMAYIN. Lütfen ürünü masa üstünde veya destek için montaj aksesuarı ile kullanın.

⚠ **DİKKAT:** Aşırı sıcaklık ve nem olan yerlerden kaçının. Bu monitör için kullanım ortamı aşağıdaki gibi olmalıdır. Bunu yapmamak yangına ya da elektrik çarpmasına veya ürünün zarar görmesine yol açabilir.

- Çalışma sıcaklığı: 0 °C ila 40 °C/32 °F ila 104 °F/ nem: %20 ila 80 (yoğuşma olmadan)
- Depolama sıcaklığı: -20 °C ila 60 °C/-4 °F ila 140 °F/ nem: %10 ila 90 (yoğuşma olmadan)

1. Uzaktan kumanda pillerinin takılması
2. Harici ekipmanın bağlanması
   DİKKAT: Radyo ve televizyon alımı ile karışmaması için ürünle birlikte verilen teknik özellikleri belirlenmiş kabloları kullanın. USB ve mini D-Sub 15-pin için, lütfen ferrit çekirdekli blendajlı sinyal kablosu kullanın. HDMI ve RS-232C için lütfen korumalı bir sinyal kablosu kullanın. Diğer kabloların ve adaptörlerin kullanımı radyo ve televizyon alımı ile interferans yaratabilir.
3. Sağlanan güç kablosunu bağlayın
4. Monitör ve harici ekipman için gücü açın
   Önce monitörün gücünü açın.

NOT: Monitörü taşımak veya nakletmek için orijinal kutunuzu ve ambalaj malzemenizi saklamayı unutmayın.

Kişisel bilgileri güven altına alma: IP adresleri gibi kişisel olarak tanımlanabilir bilgiler monitöre kaydedilebilir. Monitörü devretmeden veya elden çıkarmadan önce ağ sıfırlama işlevini gerçekleştirerek bu verileri temizleyin.

AEEE Yönetmeliğine Uygundur.

Manual de configuración SPA

NOTA: Este producto solo puede recibir asistencia técnica en el país en el que ha sido adquirido.

(1) El contenido de este manual del usuario no puede reimprimirse ni en parte o ni su totalidad sin permiso.
(2) El contenido de este manual del usuario está sujeto a cambios sin previo aviso.
(3) Se ha tenido mucho cuidado en la preparación de este manual del usuario; sin embargo, si observa algún aspecto cuestionable, errores u omisiones, contáctenos.
(4) La imagen que aparece en este manual del usuario es solo de muestra. Si la imagen no coincide con el producto real, este último prevalece.
(5) No obstante los artículos (3) y (4), no nos responsabilizamos de ninguna reclamación por pérdida de beneficios u otros asuntos derivados del uso de este dispositivo.
(6) Este manual normalmente se entrega en todas las regiones, por lo que pueden contener descripciones que correspondan a otros países.

1. Contenido

*1 Las pilas AAA se incluyen o no en el contenido de la caja dependiendo del destino de entrega del monitor LCD.

2. Installation

La garantía del producto no cubre los daños causados por una instalación incorrecta. La garantía podría quedar anulada en el caso de no seguir estas recomendaciones.

⚠ **WARNING:** Consulte el apartado "Información importante".

- Cuando transporte, mueva o instale el producto, ayúdese de tantas personas como sea necesario (al menos cuatro) para poder levantar el producto de las cuatro asas sin provocar daños personales o al producto.
- Para instalar el monitor en el techo o en la pared, utilice el dispositivo de elevación fijado a los pernos de anilla. El producto se debe levantar solo por personas. El producto se puede caer y provocar daños personales.
- NO utilice este producto en el suelo con el soporte para mesa. Utilícelo sobre una mesa o con un accesorio de montaje que lo sostenga.

⚠ **PRECAUCIÓN:** Evite ubicaciones sujetas a niveles extremos de temperatura y humedad. La temperatura de uso de este monitor es la siguiente. No hacerlo podría provocar un incendio o descargas eléctricas o daños en el producto.

- La temperatura de funcionamiento: de 0 °C a 40 °C/de 32 °F a 104 °F/
  Humedad: de 20 - 80 % (sin condensación)
- La temperatura de almacenamiento: de -20 °C a 60 °C/de -4 °F a 140 °F/
  Humedad: de 10 - 90 % (sin condensación)

1. Instale las pilas del mando a distancia
2. Conecte el equipo externo
   PRECAUCIÓN: Utilice los cables específicos que se suministran con este producto para no provocar interferencias en la recepción de radio y televisión. Para USB y mini D-Sub de 15 patillas, utilice un cable de señal apantallado con núcleo de ferrita. Para HDMI y RS-232C, utilice un cable de señal blindado. Si utiliza otros cables y adaptadores, puede causar interferencias en la recepción de radio y televisión.
3. Conecte el cable de alimentación que se suministra con el producto
4. Encienda el monitor y los equipos externos
   Encienda primero el monitor.

NOTA: Recuerde conservar la caja y el material de embalaje originales para poder transportar el monitor en el futuro.

Proteger la información personal: Es posible que se guarde en el monitor información personal identificable como las direcciones IP. Antes de transferir o desharcerse del monitor, elimine los datos mediante la función de reinicio de red.

Seadistusjuhend EST

MÄRKUS. Seda toodet tohib hooldada ainult riigis, kust see osteti.

(1) Selle juhendi sisu ei tohi osaliselt ega tervikuna ilma loata ümber trükkida.
(2) Selle juhendi sisu võidakse ette teatamata muuta.
(3) Selle juhendi koostamisel on oldud väga hoolikas, kuid kui peaksite siiski märkama küsitavusi, vigu või puudusi teavet, võtke meiega ühendust.
(4) Juhendis esitatud pildid on mõeldud ainult viitamiseks. Kui pildi ja reaalse toote vahel esineb vastuolu, siis kehtib reaalne toode.
(5) Hoolimata punktides (3) ja (4) kirjeldatust, ei võta me vastutust saamata jäänud kasumi või mistahes muude nõuete eest, mis on seotud selle seadme kasutamisega.
(6) See juhend antakse välja kõigi piirkondade jaoks ühiselt, nii et see võib sisaldada kirjeldusi, mis kehtivad ka muude riikide kohta.

1. Sisu

*1 Sõltuvalt riigist, kuhu LCD-kuvar saadetakse, ei pruugi AAA-patareid karbis sisalduda.

2. Paigaldamine

Tootegarantii ei kata valest paigaldamisest põhjustatud kahjustusi. Nende soovituste mittejärgimine võib muuta garantii kehtetuks.

⚠ **HOIATUS.** Lugege peatükki „Oluline teave".

- Toote transportimiseks, liigutamiseks või paigaldamiseks kasutage nii palju inimesi kui on vaja (vähemalt neljä) toote tõstmiseks neljast käepidemest ilma, et tekiks vigastusi või toode saaks kahjustada.
- Monitori paigaldamiseks lae- või

Priručnik za postavljanje HRV

NAPOMENA: Ovaj se proizvod može servisirati samo u zemlji u kojoj je kupljen.
(1) Sadržaj ovog priručnika ne smije se djelomično niti u cijelosti ponovno tiskati bez odobrenja.
(2) Sadržaj ovog priručnika podložan je promjenama bez prethodne najave.
(3) Velika pažnja posvećena je pripremi ovog priručnika. Međutim, obratite nam se primijetite li sumnjive točke, pogreške ili propuste.
(4) Slika prikazana u ovom priručniku samo je pokazatelj. Ako postoji neskladi između slike i stvarnog proizvoda, stvarni proizvod prevladava.
(5) Bez obzira na članke (3) i (4) ne preuzimamo odgovornost za bilo koja potraživanja zbog gubitka profita ili drugih pitanja koja proizlaze iz upotrebe ovog uređaja.
(6) Ovaj je priručnik dostupan u svim regijama pa može sadržavati opise koji su relevantni za ostale zemlje.

1. Sadržaj

*1 Ovisno o državi u koju se LCD monitor isporučuje, baterije AAA nisu uključene u sadržaj kutije.

2. Ugradnja

Jamstvo za proizvod ne pokriva oštećenja uzrokovana neispravnom ugradnjom. Nepridržavanje ovih preporuka może dovesti do poništavanja jamstva.

⚠ **UPOZORENJE:** Pročitajte „Važne informacije".
- Preporučuje se da u transportu, premještanju ili postavljanju proizvoda sudjeluje onoliko osoba koliko je potrebno (barem četiri) da bi se proizvod mogao podignuti s pomoću četiriju ručki, a da pritom ne dođe do ozljeda i oštećenja proizvoda.
- Za postavljanje monitora na strop ili zid poslužite se uređajem za podizanje prikvršćenim za okaste vijke. Proizvod se ne smije podizati bez pomagala. Proizvod može pasti i uzrokovati ozljede.
- NE upotrebljavajte ovaj proizvod na podu uz stalak za površinu stola. Upotrebljavajte ovaj proizvod na stolu ili uz montažni dodatak za potporu.

⚠ **OPREZ:** Izbjegavajte mjesta s ekstremnim vrijednostima temperature i vlažnosti zraka. Okruženje za upotrebu ovog monitora opisano je u nastavku. Ako to ne učinite, može doći do požara, strujnog udara ili oštećenja proizvoda.
- Radna temperatura: 0 °C do 40 °C/32 °F do 104 °F/
  vlažnost: 20 do 80 % (bez kondenzacije)
- Temperatura skladištenja: -20 °C do 60 °C/-4 °F do 140 °F/
  vlažnost: 10 do 90 % (bez kondenzacije)

1. Ugradnja baterija u daljinski upravljač
2. Povezivanje vanjske opreme

OPREZ: Izbjegavajte kabele priložene s ovim proizvodom da ne bi došlo do ometanja radijskog i televizijskog prijema. Za USB i D-Sub 15-pinske priključke upotrebljavajte oklopljeni signalni kabel s feritnom jezgrom. Za HDMI i RS-232C upotrijebite oklopljeni signalni kabel. Uporaba drugih kabela i adaptera može prouzročiti smetnje u radijskom i televizijskom prijemu.
3. Povežite isporučeni kabel za napajanje
4. Uključite napajanje za monitor i vanjsku opremu
   Prvo uključite napajanje monitora.

NAPOMENA: Nemojte zaboraviti spremiti originalnu kutiju i materijal za pakiranje za prijevoz ili isporuku monitora.

Zaštita osobnih informacija: na monitor se mogu spremati osobni podaci, kao što su IP adrese. Prije prenošenja monitora ili njegova odlaganja u otpad obrišite te podatke uporabom funkcije ponovnog postavljanja mreže.

Beállítási kézikönyv HUN

MEGJEGYZÉS: A terméket csak abban az országban javíttathatja, ahol vásárolta.
(1) A jelen használati útmutató tartalma engedély nélkül sem részben, sem egészében nem nyomtathatód újra.
(2) A használati útmutató tartalma külön bejelentés nélkül is módosulhat.
(3) A használati útmutató a legnagyobb gonddal készült; ha ennek ellenére mégis kérdéses pontokra, hibákra vagy kihagyásokra bukkanna, kérjük, jelezze felénk.
(4) A használati útmutatóban szereplő ábra csak tájékoztatásul szolgál. Ha eltérés tapasztalható az ábra és a tényleges termék között, a tényleges termék jellemzői az irányadók.
(5) A (3) és a (4) pontban foglaltak ellenére nem vállalunk felelősséget az elmaradt haszonra vonatkozó vagy egyéb, az eszköz használatából eredőnek vélt követelések.
(6) A kézikönyv általánosan áll rendelkezésre minden régió számára, így tartalmazhat olyan leírást is, amelyek nem minden ország szempontjából releváns.

1. A csomag tartalma

*1 Attól függően, hogy melyik országba szálították az LCD monitort, az doboz nem tartalmazza az AAA elemeket.

2. Üzembe helyezés

A termékgarancia nem terjed ki a nem megfelelő telepítés okozta károsodásokra. Az ajánlások figyelmen kívül hagyása a garancia érvénytelenítését vonhatja maga után.

⚠ **FIGYELMEZTETÉS:** Lásd: „Fontos tudnivalók".
- A termék szállításakor, mozgatásakor vagy telepítésekor kérjük, annyi embert (legalább négyet) alkalmazzon, amennyi szükséges ahhoz, hogy a terméket a négy fogantyúnál fogva fel tudja emelni anélkül, hogy személyi sérülést vagy kárt okozna a termékben.
- A monitor mennyezetre vagy falra történő felszerelésének használjon a szemescsavarokhoz rögzített emelőszerkezetet. A terméket ne csak emberek emeljék fel. A termék leeshet és személyi sérülést okozhat.
- NE használja a terméket a padlón az asztali állványnál. A terméket az asztalon vagy egy meglámpázást segítő szerelési tartozékkal együtt használja.

⚠ **FIGYELEM:** Kerülje a szélsőséges hőmérsékletű és páratartalmú helyeket. A monitor az alábbi környezetben használható. Ennek elmulasztása tüzet vagy áramütést okozhat, vagy a termék károsodásához vezethet.
- Üzemi hőmérséklet: 0 – 40 °C/32 – 104 °F/ páratartalom: 20 – 80% (páralecsapódás nélkül)
- Tárolási hőmérséklet: -20 – 60 °C/-4 – 140 °F/ páratartalom: 10 – 90% (páralecsapódás nélkül)

1. A távirányító elemeinek behelyezése
2. Külső eszköz csatlakoztatása

FIGYELEM: A terméhez az előírt, mellékelt kábeleket használja, hogy ne zavarja a rádió- és televízióadások vételét. Az USB- és a 15 érintkezős mini D-Sub kábel esetén ferritmagnal ellátott árnyékolt jelkábelt használjon. HDMI és RS-232C esetén használjon árnyékolt jelkábelt. Más kábelek és adapterek használata zavarhatja a rádió- és televízióadások vételét.
3. A mellékelt tápkábel csatlakoztatása
4. A monitor és a külső eszköz tápellátásának bekapcsolása
   Először a monitor tápellátását kapcsolja be.

MEGJEGYZÉS: A monitor jövőbeni csomagolása vagy szállítása érdekében ne dobja el az eredeti dobozt és csomagolóanyagot.

Személyes adatok védelme: Személyesen azonosítható adatok, például IP-címek, a monitoron tárolhatók. A monitor továbbadása vagy ártalmatlanítása előtt törölje ezeket az adatokat a hálózati alaphelyzetbe állítás funkció végrehajtásával.

セットアップマニュアル JPN

(1) 本書の内容の一部または全部を無断で転載することは固くお断りします。
(2) 本書の内容について、将来予告なしに変更することがあります。
(3) 本書の内容については、万全を期して作成しましたが、万一誤り、記載もれなどお気付きの点があればしたらご連絡ください。
(4) 本書に記載されている画像およびイラストは参考用のため、実際と異なる場合があります。
(5) 本機の使用を理由とする損害、逸失利益等の請求につきましては、当社では（3）項および（4）項にかかわらず、いかなる責任も負い兼ねますので、あらかじめご了承ください。
(6) 本書はすべての地域に共通して提供されるため、他の国に関する記載を含む場合があります。

添付品

- 添付されている電源コードは仕向け地によって異なります。
  日本国内で AC 100 V (50/60 Hz) のコンセントをお使いいただくことは専用の電源コードが必要です。販売店にお問い合わせください。

*1 仕向け地によっては、乾電池が同梱されていない場合があります。

設置 HUN

設置する前に「重要なお知らせ」をお読みになり、正しく安全に設置してください。
不適切な設置に起因する損傷は、保証書の対象範囲外です。

⚠ 警告
- 運搬、移動、設置の際は十分な安全を確保できる人数（必ず 4 人以上）で作業し、必ずすべてのハンドルを持ってください。落下してけがの原因となることがあります。
- 壁掛けや天井りなど高所への設置は、アイボルト（M10）を使用して吊り上げ装置（機械）等で本機を吊り上げて設置してください。人の力だけで本機を持ち上げると、落下してけがの原因となることがあります。
- 自立スタンドを使用する場合は、床置きしないでください。机等に置いて使用するか、壁掛け金具をご使用ください。

⚠ 注意　温度や湿度が急激に変化する環境での使用、保管を避ける
以下の使用環境・保管環境で本機をご使用、保管ください。守らないかぎりは故障、火災や感電などの原因となることがあります。
使用環境温度：0 ～ 40℃/ 湿度：20 ～ 80% (結露のないこと)
保管環境温度：-20 ～ 60℃/ 湿度：10 ～ 90% (結露のないこと)

1. リモコンに電池を入れる
2. 外部機器を接続する
   ケーブル情報：注意　添付のケーブルを使用してください。USB、ミニ D-Sub15 ピンはシールドタイプでコア付きケーブルを使用してください。HDMI、RS-232C はシールドタイプを使用してください。これ以外のタイプのケーブルを使用した場合、受信障害の原因となることがあります。
3. 電源を接続する
4. 主電源スイッチをオンにする
   本機の電源を入れてから、コンピューターや映像機器の主電源を入れる。

再梱送時のお願い： 運搬する場合は、本機が入っていた梱包箱と緩衝材をご使用ください。

個人情報の初期化について： 本機には、IP アドレス等、個人情報が記録される可能性があります。廃棄・譲渡する際には、ネットワーク設定のリセットをおこない、設定の初期化をしてください。

この装置は、クラスB機器です。この装置は、住宅環境で使用することを目的としています。この装置がラジオやテレビジョン受信機に近接して使用されると、受信障害を引き起こすことがあります。
取扱説明書に従って正しい取り扱いをしてください。　VCCI－B

お知らせ
VCCI に関するご説明文の中で、「この装置は、住宅環境で使用することを目的としています。」という記述をしておりますが、これは本機が VCCI クラス B という、より厳しい環境に適合させていることから協議会から指定された文章を記述したものであり、本機は住宅環境での使用を目的としておりません。

注意
添付のケーブルを使用してください。
USB、ミニ D-Sub15 ピンはシールドタイプでコア付きケーブルを使用してください。
HDMI、RS-232C はシールドタイプを使用してください。これ以外のタイプのケーブルを使用した場合、受信障害の原因となることがあります。

Manuale di montaggio ITA

NOTA: Il prodotto può essere riparato solo nel paese in cui è stato acquistato.
(1) Il contenuto di questo manuale non può essere ristampato, interamente o in parte, senza autorizzazione.
(2) Il contenuto di questo manuale è soggetto a modifica senza preavviso.
(3) È stata prestata grande attenzione nella preparazione di questo manuale; tuttavia, se si notassero punti discutibili, errori oppure omissioni, si prega di contattarci.
(4) L'immagine mostrata in questo manuale è solo indicativa. In caso di un'incongruenza tra l'immagine e il prodotto effettivo, il prodotto effettivo ha la priorità.
(5) In deroga alle clausole (3) e (4), non saremo responsabili per eventuali reclami o perdite di profitti o altre questioni ritenute derivanti dall'utilizzo di questo dispositivo.
(6) Questo manuale viene solitamente fornito in tutte le aree, quindi potrebbe contenere descrizioni pertinenti per altri paesi.

1. Sommario

*1 A seconda del paese in cui verrà spedito il monitor LCD, le batterie AAA non sono incluse nella confezione.

2. Installazione

La garanzia del prodotto non copre i danni provocati da un'installazione non corretta. La mancata osservanza di queste raccomandazioni può causare l'annullamento della garanzia.

⚠ **AVVERTENZA:** Fare riferimento alle "Informazioni importanti".
- Durante il trasporto, lo spostamento o l'installazione del prodotto, utilizzare il numero di persone necessario (almeno quattro) per sollevare il prodotto dalle quattro maniglie senza causare lesioni alle persone o danni al prodotto.
- Per installare il monitor a soffitto o a parete, utilizzare un dispositivo di sollevamento montato sui bulloni a occhiello. Il prodotto non deve essere sollevato solo da persone. Il prodotto potrebbe cadere causando lesioni alle persone.
- NON utilizzare questo prodotto a pavimento con il supporto da tavolo. Utilizzare questo prodotto su un piano di appoggio oppure con un accessorio di montaggio per il supporto.

⚠ **ATTENZIONE:** Evitare luoghi con temperatura e umidità estreme. L'ambiente d'uso per questo monitor è il seguente. In caso contrario, potrebbero verificarsi incendi o scosse elettriche o danni al prodotto.
- Temperatura di esercizio: Da 0 °C a 40 °C/Da 32 °F a 104 °F/
  umidità: Da 20 a 80% (senza condensa)
- Temperatura di stoccaggio: Da -20 °C a 60 °C/Da -4 °F a 140 °F/
  umidità: Da 10 a 90% (senza condensa)

1. Posizionare le batterie nel telecomando
2. Collegare le apparecchiature esterne
   ATTENZIONE: Utilizzare i cavi specifici forniti con questo prodotto per evitare interferenze con la ricezione radiotelevisiva. Per USB e mini D-Sub 15-pin, utilizzare un cavo segnale schermato con nucleo in ferrite. Per HDMI e RS-232C, usare un cavo segnale schermato. L'uso di cavi e adattatori diversi può provocare interferenze con la ricezione radiotelevisiva.
3. Collegare il cavo di alimentazione in dotazione
4. Accendere il monitor e l'apparecchiatura esterna
   Accendere prima il monitor.

NOTA: Conservare la confezione e il materiale di imballaggio originali per trasportare o spedire il monitor.

Protezione delle informazioni personali: Sul monitor si potrebbero salvare informazioni personali, come gli indirizzi IP. Prima di trasferire o smaltire il monitor, cancellare questi dati eseguendo la funzione di ripristino della rete.

Sąrankos vadovas LIT

PASTABA. Šį gaminį galima naudoti tik toje šalyje, kurioje jis buvo pirktas.
(1) Be leidimo šio vadovo turinio negalima perspausdinti nei viso, nei dalimis.
(2) Šio vadovo turinys gali būti keičiamas be įspėjimo.
(3) Šio vadovo buvo rengiamas labai kruopščiai, bet, pastebėję abejotinų dalykų, klaidų ar praleidimų, susisiekite su mumis.
(4) Šiame vadove pateikti paveikslėliai yra tik informaciniai. Jei yra neatitikimų tarp paveikslėlių ir tikro gaminio, viršenybė turi tikras gaminys.
(5) Nepaisant (3) ir (4) straipsnių, mes nebėsime atsakingi už jokias pretenzijas dėl negauto pelno ar kitų dalykų, kurie, kaip manoma, atsirado naudojant šį įrenginį.
(6) Šis vadovas bendrai pateikiamas visiems regionams, todėl jame gali būti aprašų, taikomų kitoms šalims.

1. Turinys

*1 Priklausomai nuo šalies, į kurią LCD monitorius yra siunčiamas, AAA baterijų nėra dėžėje.

2. Montavimas

Gaminio garantija netaikoma žalai, padarytai netinkamai sumontavus gaminį. Nesilaikant šių rekomendacijų, gali būti panaikinta garantija.

⚠ **ĮSPĖJIMAS.** Žr. skyrių „Svarbi informacija".
- Transportuodami, perkeldami ar montuodami gaminį, pasitelkite tiek žmonių (bent keturis), kad jie galėtų pakelti gaminį už keturių rankenų, nesusižeisdami ir nesugadindami gaminio.
- Norėdami montuoti gaminį prituvinti prie lubų arba sienos, naudokite kėlimo įaisą, prituvintą prie ąsinių varžtų. Gaminio nekelkite vien tik rankomis. Gaminys gali nukristi ir sužaloti žmogų.
- NENAUDOKITE šio gaminio ant grindų su stalviršio stovu. Naudokite šį gaminį ant stalo arba su atraminiu montavimo priedu.

⚠ **DĖMESIO.** Venkite vietų, kuriems būdingas didelis temperatūrų ir drėgmės svyravimas. Šio monitoriaus naudojimo aplinka yra tokia, kaip nurodyta toliau. To nedarant gali kilti gaisras, ištikti elektros šokas arba būti sugadintas gaminys.
- Darbinė temperatūra: 0–40 °C (32–104 °F)/
  drėgmė: 20–80 % (be kondensacijos)
- Laikymo temperatūra: nuo 0–20 °C iki 60 °C/(nuo 0–4 °F iki 140 °F)/
  drėgmė: 10–90 % (be kondensacijos)

1. Nuotolinio valdymo pulto baterijų įdėjimas
2. Išorinės įrangos prijungimas

DĖMESIO. Su šiuo gaminiu naudokite pridedamus nurodytus kabelius, kad nebūtų trukdoma priimti radijo ir televizijos signalų. USB ir 15 kontaktų mini D-Sub: naudokite ekranuotą signalo kabelį su ferito žerdimi. Norėdami prijungti prie HDMI ir RS-232C, naudokite ekranuotą signalo kabelį. Naudojant kitus kabelius ir adapterius, gali būti sutrikdyti radijo ir televizijos signalai.
3. Teikiamo maitinimo laido prijungimas
4. Monitoriaus ir išorinės įrangos įjungimas
   Pirmiausia įjunkite monitorių.

PASTABA. Nepamirškite pasilikti originalios dėžės ir pakavimo medžiagų monitoriui transportuoti ar siųsti.

Asmeninės informacijos apsauga: Monitoriuje gali būti išsaugota asmenį identifikuojanti informacija, pvz., IP adresas. Prieš perduodami arba šalindami monitorių, išvalykite šiuos duomenis atlikdami tinkio atstatymo funkciją.

Uzstādīšanas rokasgrāmata LAV

PIEZĪME. Šī izstrādājuma apkopi drīkst veikt tikai valstī, kurā tas iegādāts.
(1) Šo rokasgrāmatu ne daļēji, ne pilnībā nedrīkst atkārtoti iespiest bez atļaujas.
(2) Šīs rokasgrāmatas saturs var tikt mainīts bez iepriekšēja paziņojuma.
(3) Šī rokasgrāmata ir sastādīta ļoti rūpīgi, taču, ja pamanāt kādas neskaidri formulētas norādījumus, kļūdas vai izlaidumus, lūdzu, sazinieties ar mums.
(4) Šajā rokasgrāmatā parādītie attēli ir tikai informatīvi. Ja attēls neatbilst tam, kā izskatās faktiskais izstrādājums, priekšroka ir faktiskajam izstrādājumam.
(5) Neesot pretrunā ar 3) un 4) punktu, mēs neuzņemamies atbildību attiecībā uz prasībām par peļņas zaudējumiem vai citiem gadījumiem, kas radušies šīs ierīces lietošanas rezultātā.
(6) Šī rokasgrāmata parasti ir pieejama visos reģionos, tādēļ tajā var būt arī apraksti, kas attiecas uz citām valstīm.

1. Saturs

*1 Atkarībā no valsts, uz kuru LCD monitors tiek pārsūtīts, AAA baterijas var nebūt pievienotas komplekta kastē.

2. Uzstādīšana

Izstrādājuma garantija neattiecas uz bojājumiem, kas radušies nepareizas uzstādīšanas dēļ. Šo ieteikumu neievērošana dēļ garantija var tikt anulēta.

⚠ **BRĪDINĀJUMS.** Lūdzu, skatiet "Svarīga informācija".
- Transportējot, pārvietojot vai uzstādot izstrādājumu, lūdzu, izmantojiet tik daudz cilvēku, cik nepieciešams (vismaz četrus), lai varētu pacelt izstrādājumu aiz četriem rokturiem, negūstot traumas vai nesabojājot izstrādājumu.
- Lai uzstādītu monitoru pie griestiem vai sienas, izmantojiet skrūvēm ar gredzenu piestiprinātu paceļšanas ierīci. Izstrādājumu nedrīkst celt tikai cilvēki. Izstrādājums var nokrist, nodarot traumas cilvēkiem.
- NEIZMANTOJIET šo izstrādājumu novietotu uz grīdas ar galda statīvu. Lietojiet šo izstrādājumu novietotu uz galda vai balstīts uz stiprinājuma piederuma.

⚠ **UZMANĪBU!** Izvairieties no vietām ar ekstrēmu temperatūru un mitrumu. Šim monitoram paredzētie lietošanas vides dati ir izklāstīti tālāk. Pretējā gadījumā var tikt saņemts elektriskās strāvas trieciens vai rasties izstrādājuma bojājumi.
- Ekspluatācijas temperatūra: 0 °C–40 °C/32 °F–104 °F/ mitrums: 20–80% (bez kondensāta)
- Uzglabāšanas temperatūra: -20 °C–60 °C/-4 °F–140 °F/ mitrums: 10–90% (bez kondensāta)

1. Tālvadības pults bateriju ievietošana
2. Pievienojiet ārējo aprīkojumu

UZMANĪBU! Izmantojiet šo izstrādājumu ar komplektācijā iekļautajiem norādītajiem kabeļiem, lai neizraisītu radio un televīzijas signālu uztveršanas traucējumus. USB un mini D-Sub 15 tapai izmantojiet ekranētu signālkabeli ar ferīta kodolu. Lietojot HDMI un RS-232C, izmantojiet ekranētu signāla kabeli. Citu kabeļu un adapteru lietošana var radīt radio un televīzijas signālu uztveršanas traucējumus.
3. Pievienojiet komplektācijā iekļauto barošanas kabeli
4. Ieslēdziet monitoru un ārējo aprīkojumu.
   Vispirms ieslēdziet monitoru.

PIEZĪME. Atceriešies, ka monitora transportēšanai vai pārsūtīšanai jāsaglabā oriģinālā kaste un iepakojuma materiāli.

Personiskās informācijas aizsardzība: monitorā var tikt saglabāta personu identificējoša informācija, ka, piemēram, IP adrese. Pirms monitora nodošanas vai atbrīvošanās no tā izdzēsiet šos datus, veicot tīkla atiestatīšanas funkciju.

Konfigurasjonshåndbok NOR

MERK: Dette produktet skal det kun foretas service på i landet det ble kjøpt.
(1) Innholdet i denne håndboken skal ikke trykkes på nytt delvis eller helt uten tillatelse.
(2) Innholdet i denne håndboken kan endres uten forvarsel.
(3) Stor grundighet er vist i forberedelsen av denne håndboken, men kontakt oss dersom du skulle oppdage noen tvilsomme punkter, feil eller utelatelser.
(4) Bildet som vises i denne håndboken er kun en indikasjon. Hvis det er manglende overensstemmelse mellom bildet og det faktiske produktet, skal det faktiske produktet være gjeldende.
(5) Til tross for avsnittene (3) og (4) vil vi ikke være ansvarlige for noen krav om tap av fortjeneste eller andre forhold som anses å være et resultat av bruken av denne enheten.
(6) Denne håndboken leveres vanligvis til alle regioner, så den kan inneholde beskrivelser som er relevante for andre land.

1. Innhold

*1 I enkelte land vil det ikke medfølge AAA-batterier.

2. Installasjon

Produktgaranti dekker ikke skader forårsaket av feil installasjon. Unnlatelse av å følge disse anbefalingene kan føre til at garantien blir ugyldig.

⚠ **ADVARSEL:** Se «Viktig informasjon».
- Ved transport, flytting eller installasjon av produktet må produktet løftes etter de fire håndtakene, og løftingen må utføres av så mange personer (minst fire) som er nødvendig for å gjennomføre løftet uten å forårsake personskader eller skader på produktet.
- For å montere skjermen i taket eller på en vegg må du bruke en løfteanordning som festes til øyebolterne. Produktet skal ikke løftes av kun personer. Produktet kan velte og forårsake personskader.
- IKKE bruk dette produktet på gulvet med bordplatestativet. Bruk dette produktet på et bord eller med monteringstilbehør for stativ.

⚠ **FORSIKTIG:** Unngå lokasjoner med ekstrem temperatur og fuktighet. Bruksmiljøet for denne skjerme er som følger. Dersom det ikke gjøres, kan det føre til brann, elektrisk støt eller skade på produktet.
- Driftstemperatur: 0 °C til 40 °C/32 °F til 104 °F/
  fuktighet: 20 til 80 % (uten kondensasjon)
- Oppbevaringstemperaturer: -20 °C til 60 °C/-4 °F til 140 °F/
  fuktighet: 10 til 90 % (uten kondensasjon)

1. Sett inn fjernkontrollbatterier
2. Koble til eksternt utstyr

FORSIKTIG: Bruk de spesifikke kablene som følger med dette produktet for å unngå interferens med radio- og TV-mottak. For USB og mini D-sub 15-pin, brukes en skjermet signalkabel med ferritkjerne. For USB og mini D-Sub 15-pin, bruk en skjermet signalkabel. Bruk av andre kabler og adaptere kan gi interferens med radio- og TV-mottak.
3. Koble til den medfølgende strømledningen
4. Skru på strømmen for skjermen og det eksterne utstyret
   Skru på strømmen til skjermen først.

MERK: Husk å spare på originalemballasjen til bruk ved fremtidig transport eller sending av monitoren.

Sikring av personopplysninger: Personopplysninger, for eksempel IP-adresser, kan bli lagret i skjermen. For du gir fra deg eller avhender skjermen, må du slette disse opplysningene ved hjelp av funksjonen for tilbakestilling av nettverk.

Installatiehandleiding DUT

OPMERKING: Dit product kan alleen worden gebruikt in het land waar het gekocht werd.
(1) De inhoud van deze handleiding mag niet in zijn geheel of gedeeltelijk worden herdrukt zonder toestemming.
(2) De inhoud van deze handleiding kan zonder voorafgaande kennisgeving worden gewijzigd.
(3) Er is veel zorg besteed aan de het opstellen van deze handleiding; Mocht u echter dubieuze punten, fouten of weglatingen opmerken, neem dan contact met ons op.
(4) De afbeelding in deze handleiding is alleen ter illustratie. Als er verschillen zijn tussen de afbeelding en het daadwerkelijke product, moet worden uitgegaan van het eigenlijke product.
(5) Onverminderd de artikelen (3) en (4), zijn wij niet verantwoordelijk voor enige claim met betrekking tot winstderving of andere zaken die geacht worden het gevolg te zijn van het gebruik van dit apparaat.
(6) Deze handleiding wordt veelal aan alle regio's verstrekt. De handleiding kan dus beschrijvingen bevatten die relevant zijn voor andere landen.

1. Inhoud

*1 Afhankelijk van het land waar de LCD-monitor naartoe wordt verscheept, worden er geen AAA-batterijen in de doos meegeleverd.

2. Installatie

De garantie van het product dekt geen schade die door onjuiste installatie wordt veroorzaakt. Als u deze aanbevelingen niet opvolgt, kan dit de garantie nietig maken.

⚠ **WAARSCHUWING:** Zie "Belangrijke informatie".
- Als u het product wilt transporteren, verplaatsen of installeren, zorg er dan voor dat u met uitsluitend de vereiste aantal personen (minstens vier) bent om het product aan de vier handgrepen te kunnen opheffen zonder personen of het product te beschadigen.
- Om de monitor aan het plafond of aan de muur te installeren, gebruikt u een tilapparaat dat aan de oogbouten is bevestigd. Het het product niet alleen met mensen op. Het product kan vallen en lichamelijk letsel veroorzaken.
- IKKE bruk dette produktet på gulvet med bordplatestativet. Bruk dette produktet på et bord eller med monteringstilbehør for stativ.

⚠ **LET OP!:** Vermijd locaties met extreme temperaturen en vochtigheid. De gebruiksomgeving voor deze monitor is als volgt. Nalatigheid kan leiden tot elektrische schok of schade aan het product.
- Gebruikstemperatuur: 0 °C tot 40 °C/32 °F tot 104 °F/
  vochtigheid: 20 tot 80% (zonder condensatie)
- Opslagtemperatuur: -20 °C tot 60 °C/-4 °F tot 140 °F/
  vochtigheid: 10 tot 90% (zonder condensatie)

1. De batterijen voor de afstandsbediening plaatsen
2. Externe apparatuur aansluiten

LET OP!: Gebruik de bijgeleverde, aangeduide kabels voor dit product om geen storing te veroorzaken in de radio- en televisieontvangst. Gebruik voor USB en mini D-Sub 15-pins een afgeschermde signaalkabel met ferrietkern. Voor HDMI en RS-232C gebruikt u een afgeschermde signaalkabel. Het gebruik van andere kabels en adapters kan radio- en tv-storing veroorzaken.
3. De meegeleverde voedingskabel aansluiten
4. Schakel de stroom voor de monitor en de externe apparatuur in
   Schakel eerst de stroom voor de monitor in.

OPMERKING: Bewaar de originele doos en verpakkingsmateriaal om de monitor te in vervoeren of verschepen.

Persoonlijke gegevens beveiligen: Identificeerbare persoonlijke gegevens, zoals IP-adres, kunnen op de monitor worden opgeslagen. Verwijder deze gegevens door het netwerk te resetten, voordat u de monitor verplaatst of verwijderd.

Instrukcja konfiguracji POL

UWAGA: Ten produkt może być naprawiany wyłącznie w kraju, w którym został zakupiony.
(1) Nie wolno przedrukowywać całej niniejszej instrukcji obsługi ani jej części bez uzyskania pozwolenia.
(2) Zawartość niniejszej instrukcji obsługi może ulec zmianie bez powiadomienia.
(3) Niniejszą instrukcję obsługi przygotowano z najwyższą starannością, lecz w razie odnalezienia jakichkolwiek wątpliwych informacji, błędów lub braków prosimy o kontakt.
(4) Obraz widoczny w instrukcji obsługi ma wyłącznie charakter poglądowy. Jeśli rzeczywisty produkt będzie się różnił od sprzętu przedstawionego na tym obrazie, zastosowanie będzie miał wygląd rzeczywistego produktu.
(5) Niezależnie od postanowień artykułów (3) i (4), nie ponosimy odpowiedzialności za jakiekolwiek roszczenia z tytułu utraty zysków lub innych kwestii wynikających z korzystania z tego urządzenia.
(6) Niniejsza instrukcja jest dostarczana we wszystkich regionach, więc może zawierać informacje niedotyczące określonego kraju.

1. Zawartość

*1 Zależnie od kraju, do którego jest wysyłany monitor LCD, baterie AAA mogą nie stanowić zawartości opakowania.

2. Instalacja

Gwarancja produktu nie obejmuje uszkodzeń spowodowanych nieprawidłową instalacją. Niepodporządkowanie się tym zaleceniom może skutkować unieważnieniem gwarancji.

⚠ **OSTRZEŻENIE:** Zobacz „Ważne informacje".
- Aby bezpiecznie przetransportować, przenieść i zainstalować produkt, należy poprosić o pomoc tyle osób (co najmniej cztery), ile będzie konieczne w celu podniesienia produktu za cztery uchwyty bez ryzyka uszkodzenia produktu ani wystąpienia obrażeń ciała.
- Aby zamontować monitor na suficie lub ścianie, należy użyć podnośnika mocowanego do śrub oczkowych. Produkt nie może być podnoszony wyłącznie przez ludzi. Produkt może upaść, powodując obrażenia ciała.
- NIE WOLNO korzystać z produktu ustawionego na podłodze z dołączoną podstawką górną. Produktu należy używać na pulpicie lub z zastosowaniem akcesoriów montażowych.

⚠ **PRZESTROGA:** Należy unikać miejsc o skrajnych temperaturach i wilgotności. Środowisko użytkowania tego monitora jest następujące. Niezastosowanie się do tego wymogu może doprowadzić do pożaru, porażenia prądem elektrycznym lub uszkodzenia produktu.
- Temperatura pracy: 0°C do 40°C/32°F do 104°F/
  wilgotność: 20 do 80% (bez kondensacji)
- Temperatura przechowywania: -20°C do 60°C/-4°F do 140°F/
  wilgotność: 10 do 90% (bez kondensacji)

1. Umieszczanie akumulatorów w pilocie zdalnego sterowania
2. Podłączanie urządzeń zewnętrznych

PRZESTROGA: Niniejszy produkt może być użytkowany z dostarczonymi wraz z nim kablami, ponieważ stwierdzono, że nie powodują one zakłóceń odbioru sygnału radiowego ani telewizyjnego. W przypadku USB i mini D-Sub 15-pin należy stosować ekranowany kabel sygnałowy z rdzeniem ferrytowym. W przypadku złączy HDMI i RS-232C należy użyć ekranowanego kabla sygnałowego. Inne przewody i adaptery mogą zakłócać odbiór fal radiowych i telewizyjnych.
3. Podłączanie dostarczonego przewodu zasilającego
4. Włączyć zasilanie monitora i sprzętu zewnętrznego
   Najpierw włączyć zasilanie monitora.

UWAGA: Oryginalne opakowanie i pozostałe części pakunkowe należy zachować na wypadek konieczności transportu lub wysyłki monitora.

Zabezpieczenie danych osobowych: W monitorze mogą być zapisywane informacje umożliwiające identyfikację osoby, na przykład adresy IP. Przed sprzedażą lub utylizacją monitora należy wyczyścić te dane, wykonując funkcję resetowania sieci.

Manual de configuração POR

NOTA: Este produto apenas pode ser eligido a assistência técnica no país onde foi adquirido.
(1) Não é permitido reimprimir, parcial ou integralmente, o conteúdo deste manual sem autorização.
(2) O conteúdo deste manual está sujeito a alterações sem aviso prévio.
(3) O presente manual foi preparado com o máximo cuidado; no entanto, agradecemos que nos contacte caso encontre pontos questionáveis, erros ou omissões.
(4) A imagem mostrada neste manual é meramente ilustrativa. Caso exista uma inconsistência entre a imagem e o produto real, prevalece o produto real.
(5) Não obstante os artigos (3) e (4), não seremos responsáveis por quaisquer reclamações relativas a perdas de lucros ou outras questões alegadamente resultantes da utilização deste dispositivo.
(6) Este manual é normalmente fornecido a todas as regiões, pelo que podem conter descrições que são pertinentes para outros países.

1. Conteúdo

*1 Consoante o país para onde o monitor LCD é expedido, as pilhas AAA não são incluídas no conteúdo da caixa.

2. Instalação

A garantia do produto não cobre danos provocados por uma instalação inadequada. O não cumprimento destas recomendações pode resultar na anulação da garantia.

⚠ **ADVERTÊNCIA:** Consulte "Informações importantes".
- Ao transportar, mover ou instalar o produto, utilize o número necessário de pessoas (no mínimo, quatro) para elevar o produto pelas quatro pegas sem causar ferimentos pessoais ou danos no produto.
- Para instalar o monitor no teto ou parede, utilize um dispositivo de elevação instalado nos olhais. Não eleve o produto utilizando apenas as pessoas. O produto poderá cair causando ferimentos pessoais.
- NÃO UTILIZE este produto no chão com o suporte para tampos de mesa. Utilize este produto sobre uma mesa ou com um acessório de montagem para suporte.

CUIDADO: Evite locais com níveis extremos de temperatura e humidade. O ambiente de utilização deste monitor é o seguinte. O incumprimento desta regra pode resultar em incêndio ou choque elétrico ou em danos no produto.
- A temperatura de funcionamento: 0 °C a 40 °C/32 °F a 104 °F/
  humidade: 20 a 80% (sem condensação)
- A temperatura de armazenamento: -20 °C a 60 °C/-4 °F a 140 °F/
  humidade: 10 a 90% (sem condensação)

1. Instale as pilhas no controlo remoto
2. Ligar equipamento externo

CUIDADO: Utilize os cabos especificados fornecidos com este produto para não interferir com a receção de rádio e televisão. Para USB e mini D-Sub de 15 pinos, utilize um cabo de sinal blindado com núcleo de ferrite. Para HDMI e RS-232C, utilize um cabo de sinal blindado. A utilização de outros cabos e adaptadores pode causar interferência com a receção de rádio e televisão.
3. Ligue o cabo de alimentação fornecido
4. Ligue a alimentação para o monitor e para o equipamento externo.
   Ligue primeiro a alimentação do monitor.

NOTA: Lembre-se de guardar a caixa original e o material de embalagem para transportar ou expedir o monitor.

Proteger as informações pessoais: As informações pessoalmente identificáveis, tais como endereços IP, poderão ser guardadas no monitor. Antes de transferir ou eliminar o monitor, apague estes dados através da função de reposição de rede.

Manual de instalare RUM

NOTĂ: Lucrările de service pentru acest produs pot fi efectuate numai în țara de achiziție a acestuia.
(1) Conținutul acestui manual nu poate fi retipărit parțial sau integral fără permisiune.
(2) Conținutul acestui manual este supus modificărilor fără înștiințare prealabilă.
(3) Întocmirea acestui manual a fost realizată cu deosebită grijă, cu toate acestea, dacă observați puncte discutabile, erori sau omisiuni, vă rugăm să ne contactați.
(4) Imaginea ilustrată în acest manual este doar cu titlu orientativ. Dacă există inconsecvențe între imaginea din manual și produsul real, produsul real va avea prioritate.
(5) Fără a aduce atingere articolelor (3) și (4), nu vom fi răspunzători pentru nicio reclamație privind pierderea de profit sau alte aspecte considerate a fi rezultatul utilizării acestui dispozitiv.
(6) Acest manual este furnizat în mod normal în toate regiunile, astfel că poate conține descrieri care sunt relevante pentru alte țări.

1. Conținut

*1 În funcție de țara în care este expediat monitorul LCD, bateriile AAA nu sunt incluse în conținutul cutiei.

2. Instalarea

*Garanția