Always there to help you
Register your product and get support at
www.philips.com/support

AZB798T

Question? Contact Philips

EN	Short User Manual	FI	Lyhyt käyttöopas
CS	Krátká uživatelská příručka	FR	Bref mode d'emploi
DA	Kort brugervejledning	HU	Rövid használati útmutató
DE	Kurzanleitung	IT	Manuale dell'utente breve
EL	Σύντομο εγχειρίδιο χρήσης	KK	Қысқаша пайдаланушы нұсқаулығы
ES	Manual de usuario corto		

PHILIPS

2015 © Gibson Innovations Limited. All rights reserved.
This product has been manufactured by, and is sold under the responsibility of Gibson Innovations Ltd., and Gibson Innovations Ltd. is the warrantor in relation to this product. Philips and the Philips Shield Emblem are registered trademarks of Koninklijke Philips N.V. and are used under license from Koninklijke Philips N.V.

AZB798T_12_Short User Manual_V1.0

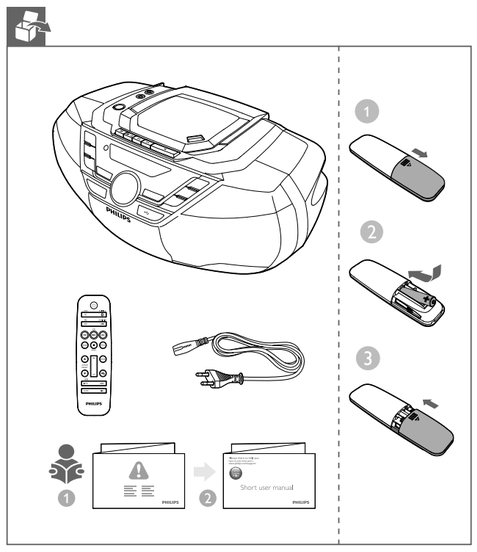

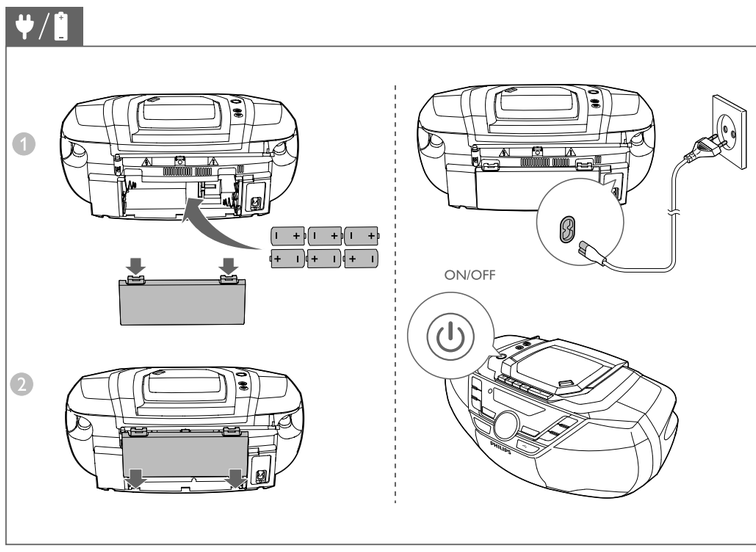

EN To operate this device, you can use either batteries (type: R-20 or D-cells) or AC power.

CS Na provoz tohoto zařízení můžete použít buď baterie (typ: R-20 nebo baterie D), nebo napájení ze sítě.

DA Til denne enhed kan du bruge enten batterier (type: R-20 eller D-batterier) eller vekselstrøm.

DE Sie können dieses Gerät entweder mit Akkus (Typ: R-20 oder D-Zellen) oder Netzspannung als Stromquelle verwenden.

EL Για να λειτουργήσει η συσκευή, χρειάζεστε είτε μπαταρίες (τύπου R-20 ή D-cell) είτε ρεύμα AC.

ES Para utilizar este dispositivo, puede utilizar pilas (tipo: R-20 o D) o alimentación de CA.

FI Laitetta voi käyttää paristoilla (tyyppi: R-20 tai D-paristo) tai verkkovirralla.

FR Vous pouvez faire fonctionner cet appareil sur piles (type : R-20 ou D-CELL) ou sur alimentation secteur.

HU Az eszköz működtetéséhez használhat elemeket (R-20, vagy D méretűek) vagy váltakozó áramot.

IT Per l'utilizzo di questo dispositivo, è possibile usare sia le batterie (tipo: R-20 o cella D) o l'alimentazione CA.

KK Бұл құрылғыны қолдану үшін батареяларды (түрі: R-20 не D ұяшықтары) немесе AT қуатын пайдалануға болады.

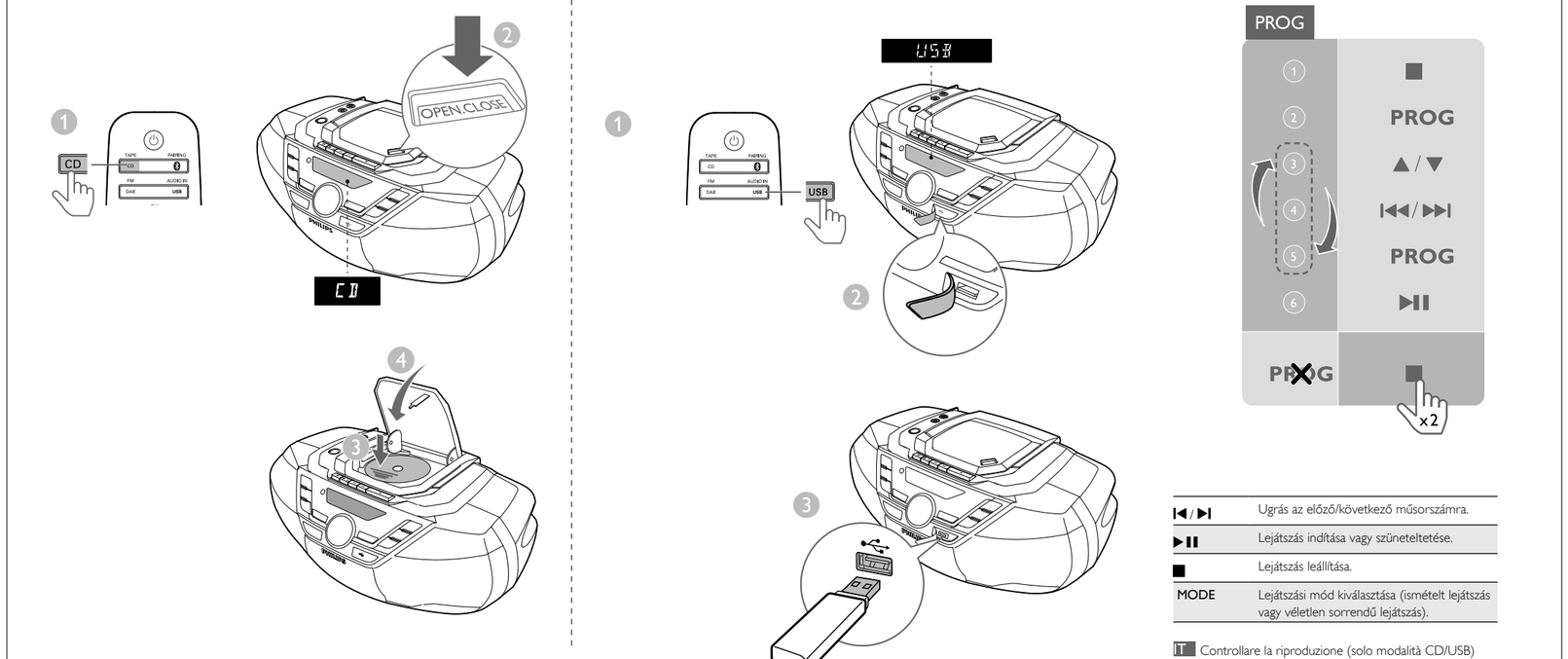

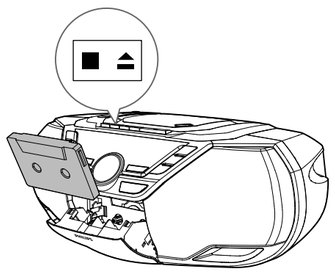

EN

❚❚	Pause or resume play.
■ / ▲	Open the tape door.
◀	Start to play.
◀◀ / ▶▶	Press to fast forward or fast rewind.

Note:
- In playback mode, cassette will be stopped automatically when playback reaches the end.
- Make sure that all the buttons are ejected when you close the tape door with a tape inside.

CS

❚❚	Pozastavení nebo obnovení přehrávání.
■ / ▲	Otevřete dvířka magnetofonu.
◀	Spusťte přehrávání.
◀◀ / ▶▶	Stisknutím rychle přetočíte vpřed nebo zpět.

Poznámka:
- V režimu přehrávání se kazeta po dosažení konce automaticky zastaví.
- Když zavíráte dvířka magnetofonu s kazetou zkontrolujte, zda jsou všechna tlačítka vysunuta.

DA

❚❚	Sæt afspilningen på pause, eller genoptag afspilningen.
■ / ▲	Åbn bånddækslet.
◀	Start for at afspille.
◀◀ / ▶▶	Tryk for at spole hurtigt frem eller tilbage.

Bemærk:
- I afspilningstilstand standses kassetten automatisk, når afspilningen er afsluttet.
- Kontroller, at alle knapperne er skubbet ud, når du lukker bånddækslet med et bånd i.

DE

❚❚	Anhalten oder Fortsetzen der Wiedergabe
■ / ▲	Öffnen des Kassettenfachs
◀	Starten der Wiedergabe
◀◀ / ▶▶	Drücken für schnellen Vor-oder Rücklauf

Hinweis:
- Im Wiedergabemodus wird die Kassette automatisch angehalten, sobald die Wiedergabe beendet ist.
- Vergewissern Sie sich, dass keine Taste heruntergedrückt ist, wenn Sie das Kassettenfach mit eingesetzter Kassette schließen.

EL

❚❚	Παύση ή συνέχιση της αναπαραγωγής.
■ / ▲	Ανοίξτε τη θύρα της κασέτας.
◀	Ξεκινήστε την αναπαραγωγή.
◀◀ / ▶▶	Πατήστε για γρήγορη μετακίνηση προς τα εμπρός ή γρήγορη μετακίνηση προς τα πίσω.

Σημείωση:
- Στη λειτουργία αναπαραγωγής, η κασέτα θα σταματήσει αυτόματα όταν η αναπαραγωγή φτάσει στο τέλος.
- Πριν κλείσετε τη θύρα της κασέτας με μια κασέτα στο εσωτερικό, βεβαιωθείτε ότι κανένα κουμπί δεν είναι πατημένο.

ES

❚❚	Detiene o reinicia la reproducción.
■ / ▲	Abre la puerta de la pletina de las cintas.
◀	Inicia la reproducción.
◀◀ / ▶▶	Pulse para avanzar o retroceder rápidamente.

Nota:
- En el modo de reproducción, el casete se detendrá automáticamente cuando la reproducción llegue al final.
- Asegúrese de que todos los botones están expulsados cuando cierre la puerta de la pletina de las cintas con una cinta dentro.

FI

❚❚	Keskeytä tai jatka toistoa.
■ / ▲	Avaa kasettiluukku.
◀	Aloita toisto.
◀◀ / ▶▶	Voit pikakelata eteen- tai taaksepäin painamalla.

Huomautus:
- Kun kasetti loppuu toistotilassa, toisto pysäytetään automaattisesti.
- Varmista, että painikkeet eivät ole pohjassa, kun suljet kasettiluukun kasetin ollessa sisällä.

FR

❚❚	Permet de suspendre ou de reprendre la lecture.
■ / ▲	Permet d'ouvrir le compartiment de la platine cassette.
◀	Permet de lancer la lecture.
◀◀ / ▶▶	Appuyer pour faire défiler rapidement vers l'avant ou l'arrière.

Remarque :
- En mode lecture, la cassette est automatiquement arrêtée à la fin de la lecture.
- Assurez-vous que tous les boutons sont éjectés lorsque vous fermez le compartiment de la platine cassette avec une cassette à l'intérieur.

HU

❚❚	A lejátszás szüneteltetése és folytatása.
■ / ▲	Nyissa ki a kazettafedelet.
◀	Lejátszás indítása.
◀◀ / ▶▶	Nyomja meg a gyorskeresés előre vagy a gyorskeresés vissza opciókhoz.

Megjegyzés:
- Lejátszási módban a kazetta automatikusan leáll, ha a lejátszás a végére ér.
- Ügyeljen arra, hogy egyik gomb se legyen benyomva a kazettafedél bezárásakor, behelyezett kazetta esetén.

IT

❚❚	Consente di mettere in pausa o riavviare la riproduzione.
■ / ▲	Aprire lo sportellino del nastro.
◀	Iniziare la riproduzione.
◀◀ / ▶▶	Premere per avanzare/riavvolgere velocemente.

Nota:
- In modalità di riproduzione, la cassetta si interrompe automaticamente al termine della riproduzione.
- Accertarsi che tutti i pulsanti siano rilasciati quando si chiude lo sportellino del nastro con una videocassetta all'interno.

KK

❚❚	Ойнатуды уақытша тоқтату немесе жалғастыру.
■ / ▲	Таспа есігін ашыңыз.
◀	Ойнатуды бастаңыз.
◀◀ / ▶▶	Алға немесе артқа жылдам айналдыру үшін басыңыз.

Ескертпе.
- Ойнату режимінде ойнату соңына жеткенде кассета автоматты түрде тоқтатылады.
- Ішінде таспа бар таспа есігін жапқанда, барлық түймелердің шығарылғанын тексеріңіз.

EN Control play (CD/USB mode only)

◀◀ / ▶▶	Press and hold to fast-forward or fast-reverse the track during playback, then release to resume play.
▲ / ▼	Skip to the previous or next MP3 album.
⏮ / ⏭	Skip to the previous or next track.
▶❚❚	Start or pause play.
■	Stop play.
MODE	Select the play mode(repeat play or shuffle play).

CS Ovládání přehrávání (pouze režim CD/USB)

◀◀ / ▶▶	Stiskněte během přehrávání tlačítko rychle vpřed/rychle vzad a držte jej stisknuté; po uvolnění tlačítka přehrávání pokračuje.
▲ / ▼	Přeskočení na předchozí nebo následující album MP3.
⏮ / ⏭	Přechod na předchozí nebo následující skladbu.
▶❚❚	Spuštění nebo pozastavení přehrávání.
■	Zastavení přehrávání.
MODE	Výběr režimu přehrávání (opakování nebo náhodné přehrávání).

DA Betjen afspilningen (kun CD/USB-tilstand)

◀◀ / ▶▶	Tryk og hold nede for at spole hurtigt frem eller tilbage i et spor under afspilning, og slip for at genoptage afspilningen.
▲ / ▼	Gå til forrige eller næste MP3-album.
⏮ / ⏭	Gå til forrige eller næste spor.
▶❚❚	Start, eller sæt afspilning på pause.
■	Stop afspilningen.
MODE	Vælg en afspilningstilstand (gentagelse af afspilning eller vilkårlig afspilning).

DE Steuern der Wiedergabe (nur CD/USB-Modus)

◀◀ / ▶▶	Halten Sie die Taste gedrückt, um während der Wiedergabe einen schnellen Vor-/Rücklauf des Titels zu starten. Lassen Sie sie los, um die Wiedergabe fortzusetzen.
▲ / ▼	Springen zum vorherigen/nächsten MP3-Album
⏮ / ⏭	Springen zum vorherigen/nächsten Titel
▶❚❚	Starten oder Anhalten der Wiedergabe
■	Stoppen der Wiedergabe
MODE	Auswählen des Wiedergabemodus (Wiedergabewiederholung oder Zufallswiedergabe)

EL Έλεγχος αναπαραγωγής (μόνο λειτουργία CD/USB)

◀◀ / ▶▶	Πατήστε παρατεταμένα για γρήγορη μετάβαση εμπρός/πίσω στο κομμάτι κατά τη διάρκεια της αναπαραγωγής και αφήστε το ελεύθερο για να συνεχίσετε την αναπαραγωγή.
▲ / ▼	Μετάβαση στο προηγούμενο ή στο επόμενο άλμπουμ MP3.
⏮ / ⏭	Μετάβαση στο προηγούμενο ή στο επόμενο κομμάτι.
▶❚❚	Έναρξη ή προσωρινή διακοπή της αναπαραγωγής.
■	Διακοπή αναπαραγωγής.
MODE	Επιλογή λειτουργίας αναπαραγωγής (επανάληψη ή τυχαία αναπαραγωγή).

ES Control de la reproducción (solo modo CD/USB)

◀◀ / ▶▶	Manténgalo pulsado para realizar una búsqueda rápida hacia delante o hacia atrás en la pista durante la reproducción y, a continuación suéltelo para reanudar la reproducción.
▲ / ▼	Salta al álbum en MP3 anterior o siguiente.
⏮ / ⏭	Salta a la pista anterior o siguiente.
▶❚❚	Inicia la reproducción del disco o hace una pausa.
■	Detiene la reproducción.
MODE	Permite seleccionar el modo de reproducción (repetición de la reproducción o reproducción aleatoria).

FI Toiston hallinta (vain CD/USB-tila)

◀◀ / ▶▶	Pikakelaa raitaa toiston aikana pitämällä painiketta alhaalla. Jatka toistoa vapauttamalla painike.
▲ / ▼	Siirtyminen edelliseen tai seuraavaan MP3-albumiin.
⏮ / ⏭	Siirry edelliseen tai seuraavaan raitaan.
▶❚❚	Toiston aloittaminen tai keskeyttäminen.
■	Toiston lopettaminen.
MODE	Valitse toistotila (uudelleentoisto tai satunnaistoisto).

FR Contrôle de la lecture (mode CD/USB uniquement)

◀◀ / ▶▶	Maintenez les touches d'avance/retour rapide enfoncées pendant la lecture, puis relâchez-les pour reprendre la lecture normale.
▲ / ▼	Permet de passer à l'album MP3 précédent ou suivant.
⏮ / ⏭	Permet de passer à la piste précédente ou suivante.
▶❚❚	Permet de démarrer ou de suspendre la lecture.
■	Permet d'arrêter la lecture.
MODE	Permet de sélectionner le mode de lecture (répétition ou lecture aléatoire).

HU Lejátszásvezérlés (csak CD/USB üzemmódban)

◀◀ / ▶▶	Nyomja le és tartsa lenyomva a műsorszámon belüli, lejátszás közbeni gyors előre-/hátratekeréshez. A lejátszáshoz való visszatéréshez pedig engedje fel.
▲ / ▼	Ugrás az előző vagy következő MP3 albumra.
⏮ / ⏭	Ugrás az előző/következő műsorszámra.
▶❚❚	Lejátszás indítása vagy szüneteltetése.
■	Lejátszás leállítása.
MODE	Lejátszási mód kiválasztása (ismételt lejátszás vagy véletlen sorrendű lejátszás).

IT Controllare la riproduzione (solo modalità CD/USB)

◀◀ / ▶▶	Tenerli premuti per mandare avanti/indietro velocemente il brano durante la riproduzione, quindi rilasciarli per riprendere la riproduzione.
▲ / ▼	Consentono di passare all'album MP3 precedente o successivo.
⏮ / ⏭	Consentono di passare al brano precedente/successivo.
▶❚❚	Consente di avviare o mettere in pausa la riproduzione.
■	Interruzione della riproduzione.
MODE	Consente di selezionare la modalità di riproduzione (ripetizione della riproduzione o riproduzione casuale).

KK Ойнатуды басқару (тек CD/USB режимі)

◀◀ / ▶▶	Ойнату кезінде алға жылдам айналдыру және артқа жылдам айналдыру үшін басып тұрыңыз, одан кейін ойнатуды жалғастырыңыз.
▲ / ▼	Алдыңғы немесе келесі MP3 альбомына өтіңіз.
⏮ / ⏭	Алдыңғы немесе келесі әуенге өткізу.
▶❚❚	Ойнатуды бастау немесе уақытша тоқтату.
■	Ойнатуды тоқтату.
MODE	Ойнату режимін таңдаңыз (қайталап ойнату немесе кездейсоқ ретпен ойнату).

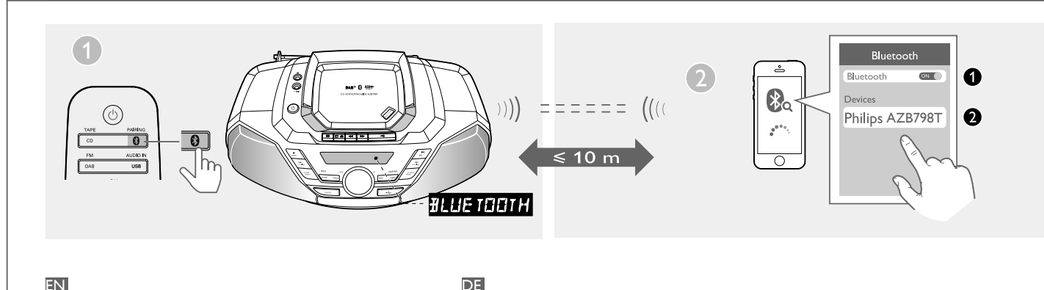

EN
1 Press BT to select Bluetooth source.
↳ [BLUETOOTH](Bluetooth) is displayed.
2 On your Bluetooth device, enable Bluetooth and search for Bluetooth devices.
3 In the device list, select [Philips AZB798T]. If necessary, enter default password "0000".
↳ After successful pairing and connection, the product beeps twice, and [CONNECTED] (connected) is displayed on the screen.
- If you cannot find [Philips AZB798T] on your device, press ▶❚❚ /PAIRING for 2 seconds to enter pairing mode, [PAIRING] (pairing) is displayed on the screen.

CS
1 Stisknutím tlačítka BT vyberte zdroj Bluetooth.
↳ Zobrazí se [BLUETOOTH] (Bluetooth).
2 Na zařízení Bluetooth zapněte funkci Bluetooth a vyhledejte zařízení Bluetooth.
3 V seznamu zařízení vyberte možnost [Philips AZB798T]. V případě potřeby zadejte výchozí heslo „0000".
↳ Jakmile bude párování a připojení úspěšné, výrobek dvakrát pípne a na obrazovce se zobrazí [CONNECTED] (připojeno).
- Pokud v zařízení není možné najít název [Philips AZB798T], stiskněte a na 2 sekundy podržte tlačítko ▶❚❚ /PAIRING. Vstoupíte do režimu párování a na obrazovce se zobrazí [PAIRING] (párování).

DA
1 Tryk på BT for at vælge Bluetooth-kilde.
↳ [BLUETOOTH](Bluetooth) vises.
2 På din Bluetooth-enhed skal du aktivere Bluetooth og søge efter Bluetooth-enheder.
3 På enhedslisten skal du vælge [Philips AZB798T]. Hvis det er nødvendigt, skal du indtaste standardadgangskoden "0000".
↳ Når der er oprettet parring og forbindelse, bipper produktet to gange, og [CONNECTED] (forbundet) vises på skærmen.
- Hvis du ikke kan finde [PHILIPS AZB798T] på din enhed, skal du holde ▶❚❚ /PAIRING nede i 2 sekunder for at åbne parringstilstand.[PAIRING] (parring) vises på skærmen.

DE
1 Drücken Sie die Taste BT, um Bluetooth als Quelle auszuwählen.
↳ [BLUETOOTH](Bluetooth) wird angezeigt.
2 Aktivieren Sie auf Ihrem Bluetooth-Gerät die Bluetooth-Funktion, und suchen Sie nach Bluetooth-Geräten.
3 Wählen Sie in der Geräteliste [Philips AZB798T] aus. Geben Sie, falls nötig, das Standardpasswort „0000" ein.
↳ Nach erfolgreicher Kopplung und Verbindung gibt das Gerät zwei Signaltöne aus, und [CONNECTED] (Verbunden) wird auf dem Bildschirm angezeigt.
- Sollten Sie [Philips AZB798T] nicht auf Ihrem Gerät finden, drücken Sie die Taste ▶❚❚ /PAIRING 2 Sekunden lang, um den Kopplungsmodus zu öffnen.[PAIRING] (Kopplung) wird auf dem Bildschirm angezeigt.

EL
1 Πατήστε BT για να επιλέξετε πηγή Bluetooth.
↳ Εμφανίζεται η ένδειξη [BLUETOOTH] (Bluetooth).
2 Στη συσκευή Bluetooth, ενεργοποιήστε τη λειτουργία Bluetooth και αναζητήστε συσκευές Bluetooth.
3 Στη λίστα συσκευών, επιλέξτε [Philips AZB798T]. Εάν χρειάζεται, εισαγάγετε τον προεπιλεγμένο κωδικό πρόσβασης «0000».
↳ Μετά από την επιτυχή σύζευξη και σύνδεση, η συσκευή παράγει ένα ηχητικό σήμα δύο φορές και στην οθόνη εμφανίζεται η ένδειξη [CONNECTED] (Συνδέθηκε).
- Αν δεν μπορείτε να βρείτε το [Philips AZB798T] στη συσκευή σας, πατήστε ▶❚❚ /PAIRING για 2 δευτερόλεπτα για να μεταβείτε σε λειτουργία σύζευξης. Στην οθόνη εμφανίζεται η ένδειξη [PAIRING] (Σύζευξη).

ES
1 Pulse BT para seleccionar la fuente Bluetooth.
↳ [BLUETOOTH](Bluetooth) se muestra.
2 En el dispositivo Bluetooth, active la función Bluetooth y busque dispositivos Bluetooth.
3 En la lista de dispositivos, seleccione [Philips AZB798T]. Si es necesario, introduzca la contraseña predeterminada "0000".
↳ Después de que el emparejamiento y la conexión se realicen correctamente, el producto emite un pitido dos veces, y [CONNECTED] (conectado) se muestra en la pantalla.
- Si no puede encontrar [Philips AZB798T] en su dispositivo, pulse ▶❚❚ /PAIRING durante dos segundos para entrar en el modo de emparejamiento. [PAIRING] (emparejamiento) aparecerá en la pantalla.

FI
1 Valitse Bluetooth-lähde painamalla BT-painiketta.
↳ [BLUETOOTH](Bluetooth) tulee näyttöön.
2 Ota laitteesi Bluetooth-ominaisuus käyttöön ja etsi Bluetooth-laitteita.
3 Valitse laiteluettelosta [Philips AZB798T]. Kirjoita tarvittaessa oletusarvoinen salasana "0000".
↳ Kun pariliitos ja yhteys on muodostettu, laitteesta kuuluu kaksi äänimerkkiä ja näytössä näkyy [CONNECTED] (Yhdistetty).
- Jos et löydä laitetta [Philips AZB798T] , siirry pariliitostilaan painamalla painiketta ▶❚❚ /PAIRING 2 sekunnin ajan, jolloin näytössä näkyy [PAIRING] (Pariliitos).

FR
1 Appuyez sur BT pour sélectionner la source Bluetooth.
↳ [BLUETOOTH](Bluetooth) s'affiche.
2 Sur votre appareil Bluetooth, activez Bluetooth et lancez une recherche de périphériques Bluetooth.
3 Dans la liste des appareils, sélectionnez [Philips AZB798T]. Si nécessaire, saisissez le mot de passe par défaut « 0000 ».
↳ Une fois le couplage terminé et la connexion établie, le produit émet deux signaux sonores et [CONNECTED] (connecté) s'affiche à l'écran.
- Si vous ne parvenez pas à trouver [Philips AZB798T] sur votre appareil, appuyez sur ▶❚❚ /PAIRING pendant 2 secondes pour accéder au mode de couplage, [PAIRING] (couplage) s'affiche à l'écran.

HU
1 Bluetooth forrás kiválasztásához nyomja meg a BT gombot.
↳ [BLUETOOTH](Bluetooth) üzenet jelenik meg.
2 Az eszközön aktiválja a Bluetooth-funkciót és keressen Bluetooth-eszközöket.
3 Az eszközlistán válassza a [Philips AZB798T] elemet. Szükség esetén adja meg az alapértelmezett „0000" jelszót.
↳ A sikeres párosítást és csatlakoztatást követően a készülék kettőt sípol, és a [CONNECTED] (csatlakoztatva) felirat jelenik meg a képernyőn.
- Ha nem találja a [Philips AZB798T] lehetőséget a készüléken, tartsa nyomva 2 másodpercig a(z) ▶❚❚ /PAIRING gombot a párosítási üzemmódba való belépéshez, a [PAIRING] (párba rendezés) felirat megjelenik a képernyőn.

IT
1 Premere BT per selezionare la sorgente Bluetooth.
↳ [BLUETOOTH] (Bluetooth) viene visualizzato.
2 Abilitare la funzione Bluetooth sul dispositivo e cercarne altri.
3 Nell'elenco dei dispositivi, selezionare [Philips AZB798T]. Se necessario, inserire la password predefinita "0000".
↳ Dopo aver eseguito l'associazione e la connessione, il prodotto emette un segnale acustico due volte e [CONNECTED] (Collegato) viene visualizzato sullo schermo.
- Se non si riesce a trovare [Philips AZB798T] sul dispositivo, premere ▶❚❚ /PAIRING per 2 secondi per accedere alla modalità di associazione; [PAIRING] (associazione) viene visualizzato sullo schermo.

KK
1 Bluetooth кезін таңдау үшін BT түймесін басыңыз.
↳ [BLUETOOTH](Bluetooth) көрсетіледі.
2 Bluetooth құрылғыңыздағы Bluetooth функциясын қосыңыз және Bluetooth құрылғыларын ізденіз.
3 Құрылғылар тізімінен Philips [Philips AZB798T] құрылғысын таңдаңыз. Қажет болса, «0000» әдепкі құпия сөзін енгізіңіз.
↳ Сәтті жұптау мен қосылудан кейін, өнім екі рет сигнал шығарады және экранда [CONNECTED] (қосылды) көрсетіледі.
- Құрылғыда [Philips AZB798T] табылмаса, жұптау режиміне өту үшін ▶❚❚ /PAIRING түймесін 2 секунд басып тұрыңыз, [PAIRING] (жұптау) экранда көрсетіледі.

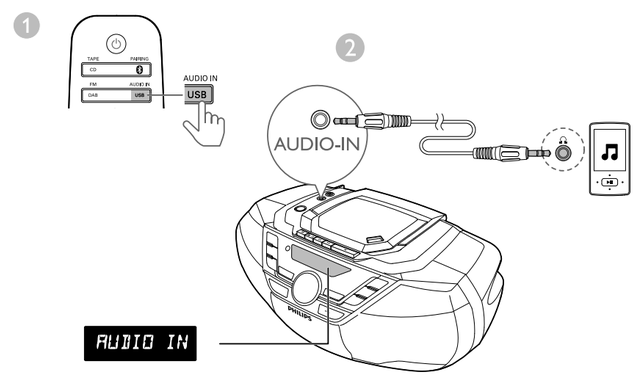

FM

EN Tune to FM radio stations

CS Ladění rádiových stanic FM

DA Find FM-radiostationer

DE Einstellen eines UKW-Radiosenders

EL Συντονισμός σε ραδιοφωνικούς σταθμούς FM

ES Sintonización de emisoras de radio FM

FI FM-radioasemien virittäminen

FR Réglage des stations de radio FM

HU FM-rádióállomások behangolása

IT Sintonizzazione delle stazioni radio FM

KK FM радио станцияларын реттеу

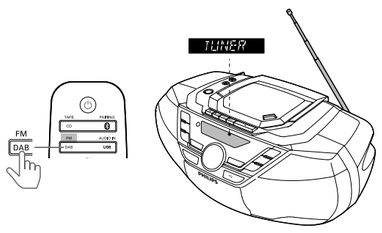

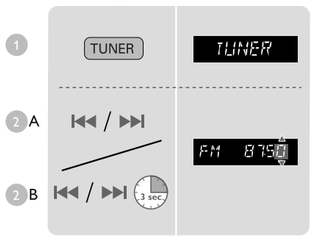

EN Store FM radio stations automatically

CS Automatické uložení rádiových stanic FM

DA Gem FM-radiostationer automatisk

DE Automatisches Speichern von UKW-Radiosendern

EL Αυτόματη απομνημόνευση ραδιοφωνικών σταθμών FM

ES Almacenamiento automático de las emisoras de radio FM

FI FM-radioasemien tallentaminen automaattisesti

FR Mémorisation automatique des stations de radio FM

HU FM rádióállomások automatikus tárolása

IT Memorizzazione automatica delle stazioni radio FM

KK FM радио станцияларын автоматты түрде сақтау

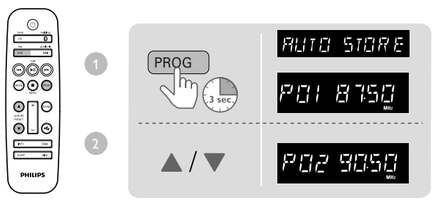

EN Store FM radio station manually

CS Ruční uložení rádiové stanice FM

DA Gem FM-radiostationer manuelt

DE Manuelles Speichern von UKW-Radiosendern

EL Μη αυτόματη αποθήκευση ραδιοφωνικών σταθμών FM

ES Almacenamiento manual de las emisoras de radio FM

FI FM-radioasemien tallentaminen manuaalisesti

FR Mémorisation manuelle des stations de radio FM

HU FM rádióállomások kézi tárolása

IT Memorizzazione manuale delle stazioni radio FM

KK FM радио станциясын қолмен сақтау

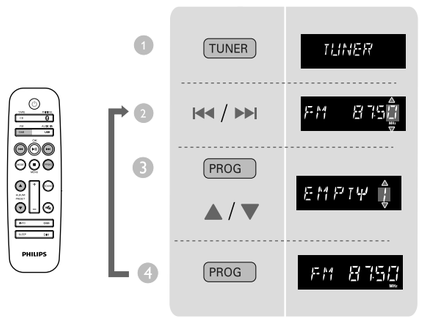

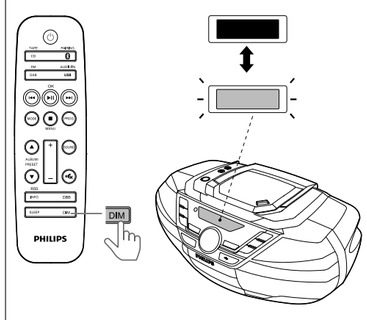

DAB

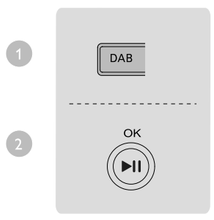

EN For first time use

1 Press **FM/DAB** repeatedly to select the **DAB** source .
↳ **[Full scan]** menu is displayed.
2 Press **OK** to activate the automatic search.
3 Press ▲ / ▼ to select a station, and then start listening.

CS Při prvním použití

1 Opakovaným stisknutím tlačítka **FM/DAB** vyberte zdroj **DAB**.
↳ Zobrazí se nabídka **[Full scan]**.
2 Stisknutím tlačítka **OK** aktivujete automatické vyhledávání.
3 Stisknutím tlačítka ▲ / ▼ vyberte stanici a můžete poslouchat.

DA Ved første ibrugtagning

1 Tryk gentagne gange på **FM/DAB** for at vælge kilden **DAB**.
↳ Menuen **[Full scan]** vises.
2 Tryk på **OK** for at aktivere den automatiske søgning.
3 Tryk på ▲ / ▼ for at vælge en radiostation, og begynd at lytte.

DE Bei der ersten Verwendung:

1 Drücken Sie wiederholt die Taste **FM/DAB**, um die **DAB**-Quelle auszuwählen.
↳ Das Menü **[Full scan]** wird angezeigt.
2 Drücken Sie **OK**, um die automatische Suche zu aktivieren.
3 Drücken Sie ▲ / ▼ zur Auswahl eines Senders, und die Wiedergabe beginnt.

EL Πρώτη χρήση

1 Πατήστε επανειλημμένα **FM/DAB** για να επιλέξετε την πηγή **DAB**.
↳ Εμφανίζεται το μενού **[Full scan]** (Πλήρης σάρωση).
2 Πατήστε **OK** για να ενεργοποιήσετε την αυτόματη αναζήτηση.
3 Πατήστε ▲ / ▼ για να επιλέξετε ένα σταθμό και ξεκινήστε την ακρόαση.

ES Utilización por primera vez

1 Pulse **FM/DAB** varias veces para seleccionar **DAB** como fuente.
↳ Aparece el menú **[Full scan]** (Búsqueda completa).
2 Pulse **OK** para activar la búsqueda automática.
3 Pulse ▲ / ▼ para seleccionar una emisora y comience a escuchar.

FI Ensimmäisellä käyttökerralla

1 Valitse **DAB**-lähde painamalla **FM/DAB**-painiketta toistuvasti.
↳ **[Full scan]**-valikko tulee näkyviin.
2 Aktivoi automaattinen haku painamalla **OK**-painiketta.
3 Valitse asema painamalla ▲ / ▼ -painikkeita ja aloita kuunteleminen.

FR Lors de la première utilisation

1 Appuyez plusieurs fois sur **FM/DAB** pour sélectionner la source **DAB**.
↳ Le menu **[Full scan] (Balayage intégral)** s'affiche.
2 Appuyez sur **OK** pour démarrer la recherche automatique.
3 Appuyez sur ▲ / ▼ pour sélectionner une station et commencer l'écoute.

HU Az első használathoz

1 A **FM/DAB** gomb többszöri megnyomásával választhatja ki az **DAB**-forrást.
↳ Az **[Átfogó keresés]** menü jelenik meg.
2 A **OK** gomb lenyomásával aktiválható az automatikus keresés.
3 Rádióállomás kiválasztásához nyomja meg a ▲ / ▼ gombot, és kezdheti a zenehallgatást.

IT Primo utilizzo

1 Premere più volte **FM/DAB** per selezionare la sorgente **DAB**.
↳ Viene visualizzato **[Full scan]**.
2 Premere **OK** per attivare la ricerca automatica.
3 Premere ▲ / ▼ per selezionare una stazione, quindi premere per avviare l'ascolto.

KK Бірінші рет пайдаланғанда

1 **DAB** көзін таңдау үшін **FM/DAB** түймесін қайта-қайта басыңыз.
↳ **[Full scan (Толық іздеу)]** мәзірі көрсетіледі.
2 Автоматты іздеуді белсендіру үшін **OK** түймесін басыңыз.
3 Станцияны таңдау үшін ▲ / ▼ түймесін басыңыз, содан кейін тыңдауды бастаңыз.

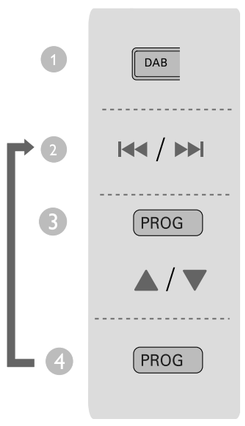

EN Store DAB+ radio stations manually

CS Ruční uložení rádiových stanic DAB+

DA Gem DAB+-radiostationer manuelt

DE Manuelles Speichern von DAB+-Radiosendern

EL Μη αυτόματη αποθήκευση ραδιοφωνικών σταθμών DAB+

ES Almacenamiento manual de las emisoras de radio DAB+

FI DAB+-radioasemien tallentaminen manuaalisesti

FR Mémorisation manuelle des stations de radio DAB+

HU DAB+ rádióállomások manuális tárolása

IT Memorizzazione manuale delle stazioni radio DAB+

KK DAB+ радиостанцияларын қолмен сақтау

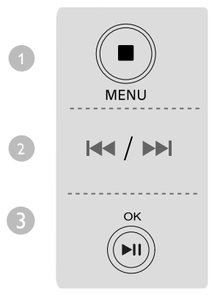

EN Use DAB+ menu

CS Používání nabídky systému DAB+

DA Brug DAB+-menuen

DE Verwenden des DAB+-Menüs

EL Χρήση μενού DAB+

ES Uso del menú DAB +

FI DAB+-valikon käyttäminen

FR Utilisation du menu DAB+

HU A DAB+ menü használata

IT Utilizzo del menu DAB+

KK DAB+ мәзірі

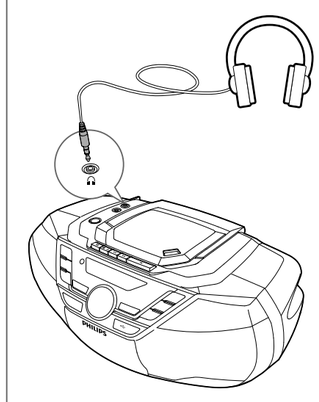

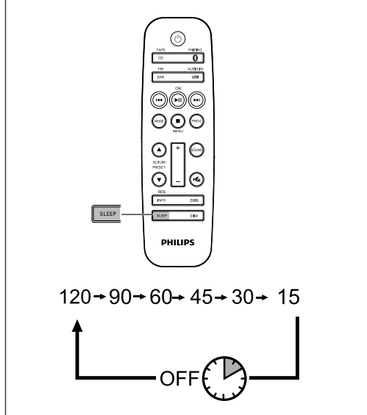

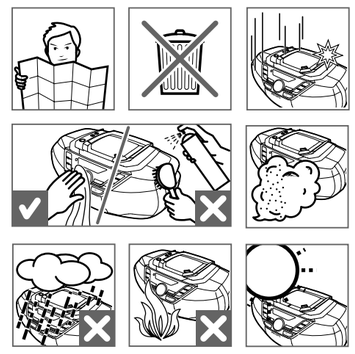

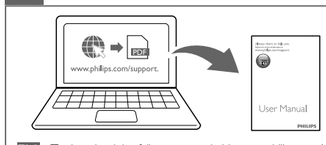

EN To download the full user manual, visit www.philips.com/support.

CS Kompletní uživatelskou příručku naleznete na adrese www.philips.com/support.

DA Du kan downloade hele brugervejledningen på www.philips.com/support.

DE Um das vollständige Benutzerhandbuch herunterzuladen, besuchen Sie www.philips.com/support

EL Για να κατεβάσετε το πλήρες εγχειρίδιο χρήσης, επισκεφτείτε τη διεύθυνση www.philips.com/support.

ES Para descargar el manual de usuario completo, visite www.philips.com/support.

FI Voit ladata käyttöoppaan osoitteessa www.philips.com/support.

FR Pour télécharger le manuel d'utilisation complet, rendez-vous sur www.philips.com/support.

HU A teljes felhasználói kézikönyv letöltéséhez látogasson el a www.philips.com/support címre.

IT Per scaricare il manuale dell'utente completo, visitare il sito Web www.philips.com/support.

KK Толық пайдаланушы нұсқаулығын жүктеп алу үшін www.philips.com/support торабына кіріңіз.

EN Specifications

Amplifier

Max Output Power	2 x 4 W
Frequency Response	63 -20 KHz, +/-3dB
Signal to Noise Ratio	>72 dBA
Total Harmonic Distortion	<1 %

Disc

Audio DAC	24Bits / 44.1kHz
Frequency Response	63 -20 KHz, +/-3dB

Tuner

Tuning Range	FM: 87.5 - 108MHz DAB: 174.928 - 239.200 MHz
Tuning grid	50 kHz
Preset stations	20

USB

USB	2.0 Full speed

Tape deck

Frequency response - Normal tape (type I)	125 - 8000 Hz (8 dB)
Signal-to-noise ratio - Normal tape (type I)	35 dBA
Wow and flutter	≤ 0.4% DIN

Bluetooth

Bluetooth Version	V3.0 + EDR
Range	10 m (Free space)
Bluetooth Frequency Band	2.402 GHz ~ 2.48GHz

General

Power supply - AC Power - Battery	 220-240V~, 50/60 Hz; DC 9 V, 6 x 1.5 V/R20 /D CELL
Standby Power Consumption	< 0.5 W
Dimensions - Main Unit (W x H x D)	 435 x 170 x 271 mm
Weight (Main Unit)	2.96 kg

CS Specifikace

Zesilovač

Maximální výstupní výkon	2 × 4 W
Kmitočtová charakteristika	63 Hz–20 KHz, +/- 3 dB
Odstup signál/šum	>72 dBA
Celkové harmonické zkreslení	<1 %

Disk

Audio DA převodník	24 bitů/44,1 kHz
Kmitočtová charakteristika	63 Hz–20 KHz, +/- 3 dB

Tuner

Rozsah ladění	VKV: 87,5 - 108 MHz DAB: 174,928–239,200 MHz
Krok ladění	50 kHz
Přednastavené stanice	20

USB

USB	2.0 Full Speed

Magnetofon

Kmitočtová charakteristika - Normální kazeta (typ I)	 125–8 000 Hz (8 dB)
Odstup signál/šum - Normální kazeta (typ I)	 35 dBA
Kolísání a chvění	≤0,4 % DIN

Bluetooth

Verze Bluetooth	V3.0 + EDR
Dosah	10 m (volný prostor)
Frekvenční pásmo Bluetooth	2,402 GHz ~ 2,48 GHz

Všeobecné údaje

Napájení – Elektrická síť – Baterie	 220–240 V~, 50/60 Hz; 9 V DC, 6 x 1,5 V velikosti R20/D
Spotřeba energie v pohotovostním režimu	<0,5 W
Rozměry - Hlavní jednotka (Š x V x H)	 435 x 170 x 271 mm
Hmotnost (hlavní jednotka)	2,96 kg

DA Specifikationer

Forstærker

Maks. udgangseffekt	2 x 4 W
Frekvensgang	63-20 KHz, +/-3 dB
Signal-/støjforhold	>72 dBA
Samlet harmonisk forvrængning	<1 %

Disk

Audio DAC	24 bit/44,1 kHz
Frekvensgang	63-20 KHz, +/-3 dB

Tuner

Indstillingsområde	FM: 87,5 - 108 MHz DAB: 174,928 - 239,200 MHz
Indstilling af gitter	50 kHz
Forudindstillede stationer	20

USB

USB	2.0 fuld hastighed

Båndoptager

Frekvenskurve - Normalt bånd (type I)	 125 - 8000 Hz (8 dB)
Signal-/støjforhold - Normalt bånd (type I)	 35 dBA
Wow og flutter	≤ 0,4 % DIN

Bluetooth

Bluetooth-version	V3.0 + EDR
Område	10 m (i fri luft)
Bluetooth-frekvensbånd	2,402 GHz ~ 2,48 GHz

Generelt

Strømforsyning - Vekselstrøm - Batteri	 220-240 V~, 50/60 Hz; DC 9 V, 6 x 1,5 V/R20/D-BATTERI
Strømforbrug ved standby	< 0,5 W
Mål - Hovedenhed (B x H x D)	 435 x 170 x 271 mm
Vægt (hovedenhed)	2,96 kg

DE Technische Daten

Verstärker

Max. Ausgangsleistung	2 x 4 W
Frequenzgang	63 - 20 kHz, +/-3 dB
Signal/Rausch-Verhältnis	> 72 dBA
Klirrfaktor	< 1 %

Disc

Audio-DAC	24 Bits / 44,1 kHz
Frequenzgang	63 - 20 kHz, +/-3 dB

Tuner

Empfangsbereich	UKW: 87,5–108 MHz DAB: 174,928 bis 239,200 MHz
Abstimmungsbereich	50 kHz
Voreingestellte Sender	20

USB

USB	2.0 Full-Speed

Kassettendeck

Frequenzgang - Normale Kassette (Typ I)	 125 - 8000 Hz (8 dB)
Signal-/Rausch-Verhältnis - Normale Kassette (Typ I)	 35 dBA
Gleichlaufschwankungen	≤0,4 % DIN

Bluetooth

Bluetooth-Version	V3.0 + EDR
Reichweite	10 m (freier Raum)
Bluetooth-Frequenzband	2,402 GHz ~ 2,48 GHz

Allgemein

Stromversorgung - Netzspannung - Batterie	220 - 240 V~, 50/60 Hz; 9 V DC, 6 x 1,5 V/R20/-D-ZELLE
Standby-Stromverbrauch	< 0,5 W
Abmessungen - Hauptgerät (B x H x T)	 435 x 170 x 271 mm
Gewicht (Hauptgerät):	2,96 kg

EL Προδιαγραφές

Ενισχυτής

Μέγιστη ισχύς εξόδου	2 x 4 W
Συχνότητα απόκρισης	63 -20 KHz, +/-3dB
Λόγος σήματος προς θόρυβο	>72 dBA
Συνολική αρμονική παραμόρφωση	<1 %

Δίσκος

DAC ήχου	24Bit / 44,1kHz
Συχνότητα απόκρισης	63 -20 KHz, +/-3dB

Tuner

Εύρος συντονισμού	FM: 87,5 - 108MHz DAB: 174,928 - 239,200 MHz
Πλέγμα συντονισμού	50 kHz
Προσυντονισμένοι σταθμοί	20

USB

USB	2.0 πλήρους ταχύτητας

Υποδοχή κασέτας

Απόκριση συχνοτήτων - Κανονική κασέτα (τύπος I)	125 - 8000 Hz (8 dB)
Λόγος σήματος προς θόρυβο - Κανονική κασέτα (τύπος I)	35 dBA
Φαινόμενο διακύμανσης ταχύτητας	≤ 0,4% DIN

Bluetooth

Έκδοση Bluetooth	V3.0 + EDR
Εμβέλεια	10 μέτρα (ελεύθερος χώρος)
Ζώνη συχνότητας Bluetooth	2,402 GHz ~ 2,48 GHz

Γενικά

Τροφοδοσία ρεύματος - Εναλλασσόμενο ρεύμα (AC) - Μπαταρίες	 220-240V~, 50/60 Hz, DC 9 V, 6 x 1,5 V/R20 /D CELL
Κατανάλωση ρεύματος κατά την αναμονή	< 0,5 W
Διαστάσεις – Κύρια μονάδα (Π x Y x B)	435 x 170 x 271 χιλ.
Βάρος (Κύρια μονάδα)	2,96 κιλά

ES Especificaciones

Amplificador

Potencia de salida máxima	2 x 4 W
Respuesta de frecuencia	63 - 20 KHz, +/-3 dB
Relación señal/ruido	>72 dBA
Distorsión armónica total	< 1%

Disco

DAC de audio	24 bits/44,1 kHz
Respuesta de frecuencia	63 - 20 KHz, +/-3 dB

Sintonizador

Rango de sintonización	FM: 87,5 - 108 MHz DAB: 174,928 - 239,200 MHz
Intervalo de sintonización	50 kHz
Emisoras presintonizadas	20

USB

USB	2.0 de alta velocidad

Pletina de cinta

Respuesta de frecuencia - Cinta normal (tipo I)	 125 - 8000 Hz (8 dB)
Relación señal/ruido - Cinta normal (tipo I)	 35 dBA
Oscilación y vibración	≤ 0,4% DIN

Bluetooth

Versión de Bluetooth	V3.0 + EDR
Alcance	10 m (espacio libre)
Banda de frecuencia de Bluetooth	2,402 GHz ~ 2,48 GHz

Información general

Fuente de alimentación - Alimentación de CA - Pilas	 220-240 V~, 50/60 Hz; 9 V de DC, 6 pilas R20/D de 1,5 V R20
Consumo de energía en modo de espera	< 0,5 W
Dimensiones - Unidad principal (ancho x alto x profundo)	 435 x 170 x 271 mm
Peso (unidad principal)	2,96 kg

FI Teknisiä tietoja

Vahvistin

Enimmäislähtöteho	2 x 4 W
Taajuusvaste	63–20 000 Hz, +/-3 dB
Signaali–kohina-suhde	>72 dBA
Harmoninen kokonaishäiriö	< 1 %

Levy

Audio DAC	24 bit/44,1 kHz
Taajuusvaste	63–20 000 Hz, +/-3 dB

Viritin

Viritysalue	FM: 87,5–108 MHz DAB: 174,928–239,200 MHz
Virityskaavio	50 kHz
Pikavalinta-asemat	20

USB

USB	2.0, nopea

Kasettidekki

Taajuusvaste - Tavallinen nauha (type I)	 125–8 000 Hz (8 dB)
Signaali-kohina-suhde - Tavallinen nauha (type I)	 35 dBA
Huojunta	≤ 0,4 % DIN

Bluetooth

Bluetooth-versio	3.0 + EDR
Kantoalue	10 m (vapaa tila)
Bluetooth-taajuuskaista	2,402 GHz ~ 2,48 GHz

Yleistä

Virtalähde - Verkkovirta - paristo	 220–240 V~, 50/60 Hz; DC 9 V, 6 x 1,5 V / R20 / D-paristo
Virrankulutus valmiustilassa	< 0,5 W
Mitat - Päälaite (L x K x S)	 435 x 170 x 271 mm
Paino (päälaite)	2,96 kg

FR Caractéristiques techniques

Amplificateur

Puissance de sortie maximale	2 x 4 W
Réponse en fréquence	63 -20 kHz, +/-3 dB
Rapport signal/bruit	> 72 dBA
Distorsion harmonique totale	< 1 %

Disque

CNA audio	24 bits / 44,1 kHz
Réponse en fréquence	63 -20 kHz, +/-3 dB

Tuner

Gamme de fréquences	FM : 87,5 - 108 MHz DAB : 174,928 - 239,200 MHz
Grille de syntonisation	50 kHz
Présélections	20

USB

USB	2.0 ultrarapide

Platine cassette

Réponse en fréquence - Cassette normale (type I)	 125 - 8 000 Hz (8 dB)
Rapport signal/bruit - Cassette normale (type I)	 35 dBA
Fluctuation	≤ 0,4 % DIN

Bluetooth

Version Bluetooth	V3.0 + EDR
Portée	10 m (sans obstacle)
Fréquence de transmission Bluetooth	2,402 GHz ~ 2,48 GHz

Informations générales

Alimentation - Secteur - Piles	 220-240 V~, 50/60 Hz ; CC 9 V, 6 x 1,5 V/R20 /D-CELL
Consommation électrique en mode veille	< 0,5 W
Dimensions - Unité principale (l x H x P)	 435 x 170 x 271 mm
Poids (unité principale)	2,96 kg

HU Termékjellemzők

Erősítő

Maximális kimeneti teljesítmény	2 x 4 W
Frekvenciaválasz	63-20 kHz, +/-3 dB
Jel-zaj arány	>72 dBA
Teljes harmonikus torzítás	<1 %

Lemez

Audió DAC	24 bit / 44,1 kHz
Frekvenciaválasz	63-20 kHz, +/-3 dB

Tuner

Hangolási tartomány	FM: 87,5 - 108 MHz DAB: 174,928 - 239,200 MHz
Lépésköz	50 kHz
Előre beállított állomások	20

USB

USB	2.0 Full Speed

Kazettás egység

Frekvenciaátvitel - Normál kazetta (I-es típus)	 125 - 8000 Hz (8 dB)
Jel/zajszint arány - Normál kazetta (I-es típus)	 35 dBA
Hangmagasság ingadozás	≤ 0,4% DIN

Bluetooth

Bluetooth verzió	V3.0 + EDR
Hatótávolság	10 m (szabad területen)
Bluetooth frekvenciasáv	2,402 GHz ~ 2,48 GHz

Általános

Tápegység - Váltakozó áram - Elem	 220-240 V~, 50/60 Hz; Egyenáram 9 V, 6 x 1,5 V/R20, méret: „D" CELL
Teljesítményfelvétel készenléti üzemmódban	<0,5 W
Méretek - Főegység (Sz x Ma x Mé)	 435 x 170 x 271 mm
Súly (főegység)	2,96 kg

IT Specifiche

Amplificatore

Potenza massima in uscita	2 X 4 W
Risposta in frequenza	63 -20 KHz, +/-3dB
Rapporto segnale/rumore	> 72 dBA
Distorsione totale armonica	<1 %

Disco

Audio DAC	24 Bit / 44,1 kHz
Risposta in frequenza	63 -20 KHz, +/-3dB

Sintonizzatore

Gamma di sintonizzazione	FM: 87,5-108 MHz DAB: 174,928 - 239,200 MHz
Griglia di sintonizzazione	50 kHz
Stazioni preimpostate	20

USB

USB	2.0 a velocità piena

Piastra nastri

Risposta in frequenza - Nastro normale (tipo I)	 125 - 8000 Hz (8 dB)
Rapporto segnale/rumore - Nastro normale (tipo I)	 35 dBA
Wow e flutter	≤ 0.4% DIN

Bluetooth

Versione Bluetooth	V3.0 + EDR
Portata	10 m (spazio libero)
Banda di frequenza Bluetooth	2,402 GHz ~ 2,48 GHz

Informazioni generali

Alimentazione - Alimentazione CA - Batteria	 220-240V~, 50/60 Hz; 9 V CC, 6 x 1,5 V/R20 /CELLA D
Consumo energetico in standby	< 0,5 W
Dimensioni (lxpxa) - Unità principale (L x A x P)	 435 x 170 x 271 mm
Peso (unità principale)	2,96 kg

KK Ерекшеліктер

Күшейткіш

Максималды шығыс қуаты	2 x 4 Вт
Жиілік жауабы	63 -20 КГц, +/-3 дБ
Сигнал-шу арақатынасы	>72 дБА
Жалпы гармоникалық бұрмаланулар	< 1%

Диск

Дыбыс DAC	24 бит / 44,1 кГц
Жиілік жауабы	63 -20 КГц, +/-3 дБ

Тюнер

Реттеу ауқымы	FM: 87,5 - 108 МГц DAB: 174,928 - 239,200 МГц
Реттеу торы	50 кГц
Алдын ала орнатылған станциялар	20

USB

USB	2.0 толық жылдамдық

Таспа жинағы

Жиілік жауабы - Қалыпты таспа (I түрі)	 125-8000 Гц (8 дБ)
Шу коэффициентіне сигнал - Қалыпты таспа (I түрі)	 35 дБА
Детонация	≤ 0,4% DIN

Bluetooth

Bluetooth нұсқасы	V3.0 + EDR
Ауқымы	10 м (бос орын)
Bluetooth жиілік жолағы	2,402 ГГц ~ 2,48 ГГц

Жалпы ақпарат

Қуат көзі - Айнымалы ток қуаты - Батарея	 220-240 В, 50/60 Гц; ТТ 9 В, 6 x 1,5 В/R20 /D ҰЯШЫҒЫ
Күту режимінде қуат тұтынуы	< 0,5 Вт
Мөлшері - Негізгі құрылғы (Е x Б x К)	 435 x 170 x 271 мм
Салмағы (негізгі құрылғы)	2,96 кг